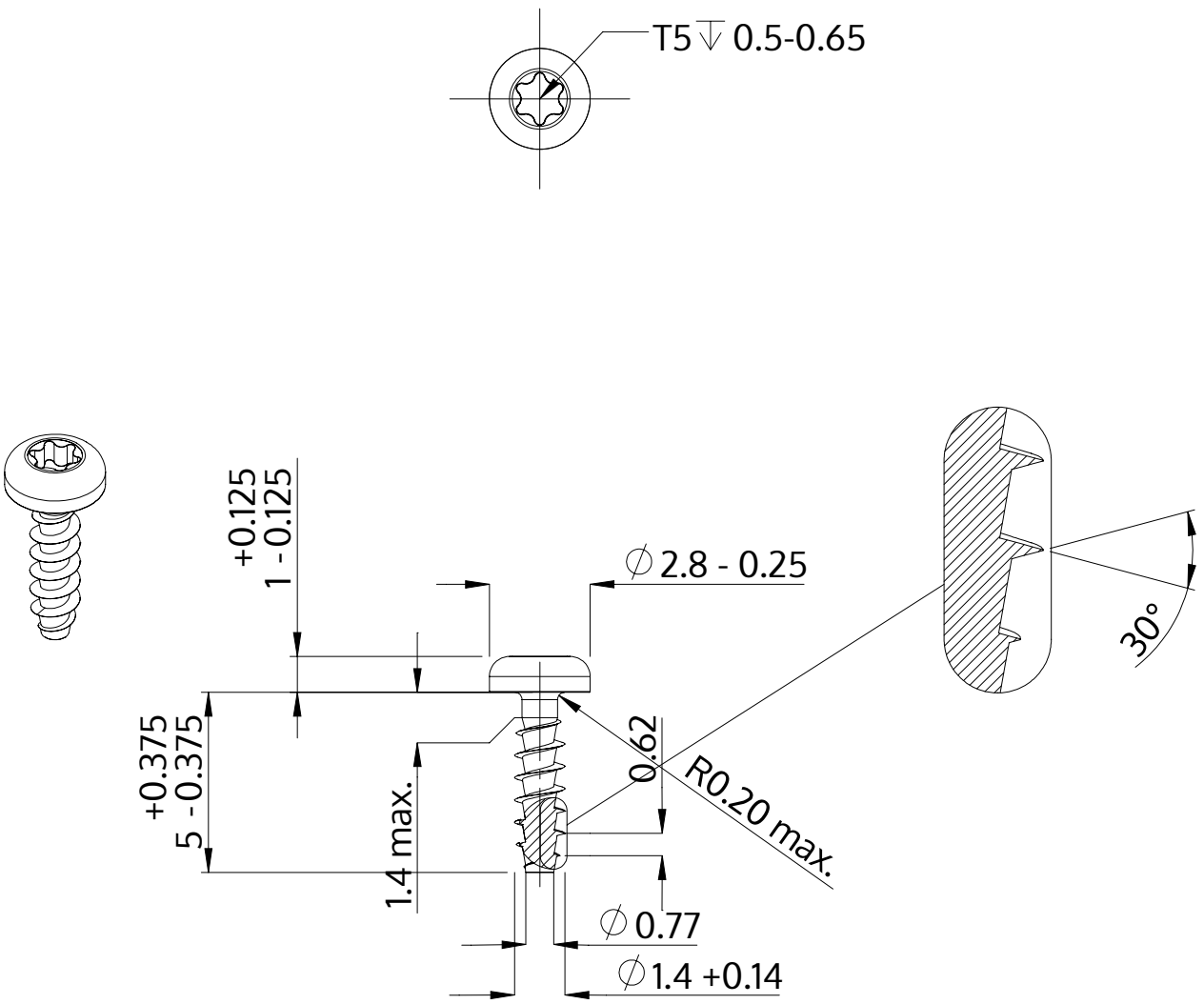

Descripción	STP39A 1.4x5.0 - T5
Material	Acero Inoxidable A2
Superficie	Laminado brillante, barnizado y pasivado
Peso	0.068 kg / 1000 Piezas

SCREWERK	**STP39A0140050E**	
Diseño métrico	Escalada 5:1	2024-10