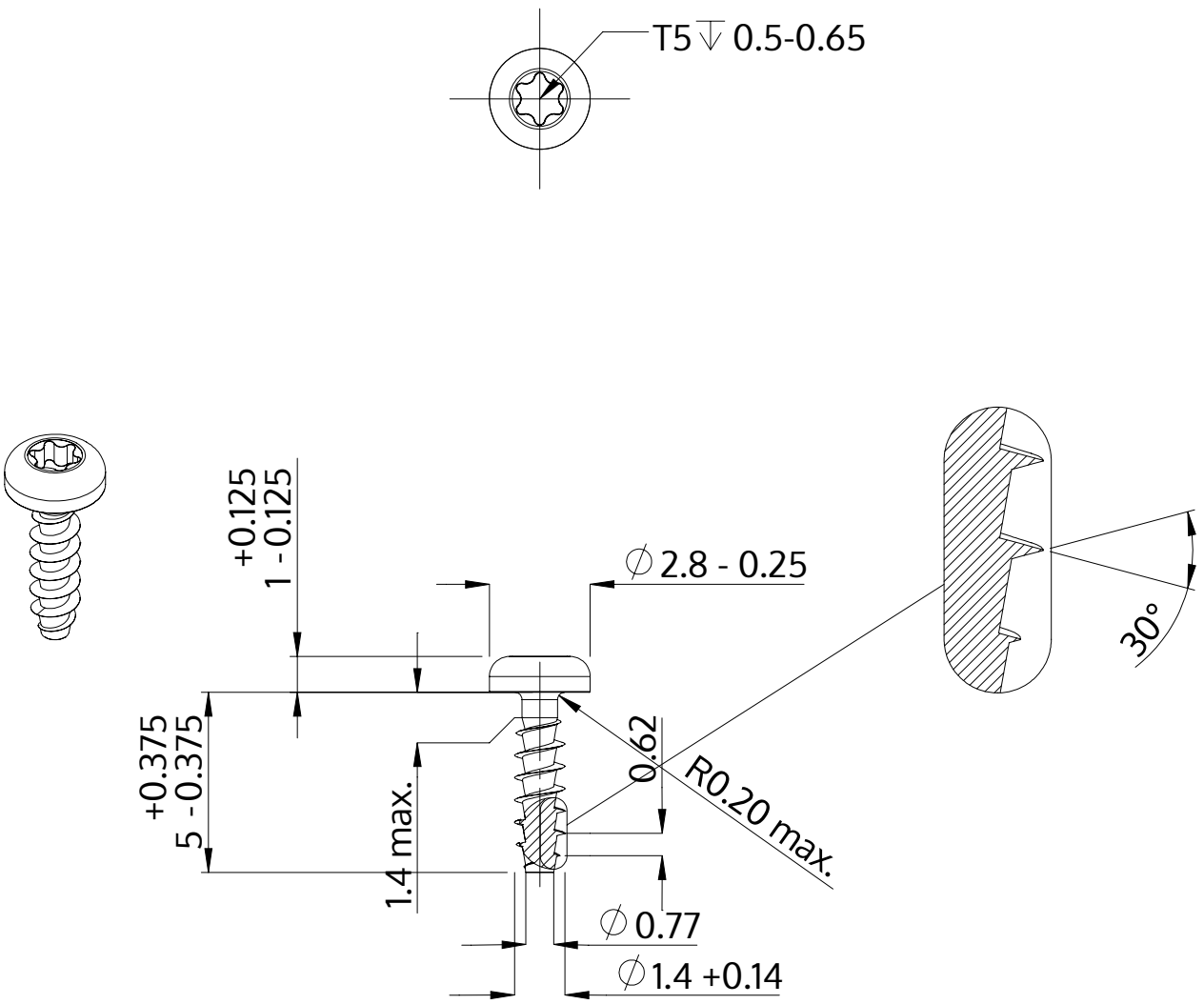

Beschreibung	STP39A 1.4x5.0 - T5
Werkstoff	Edelstahl A2
Oberfläche	blank, gebeizt und passiviert
Gewicht	0.068 kg / 1000 Stück

SCREWERK	**STP39A0140050E**	
Metrische Zeichnung A4	Skalierung None:1	2024-04