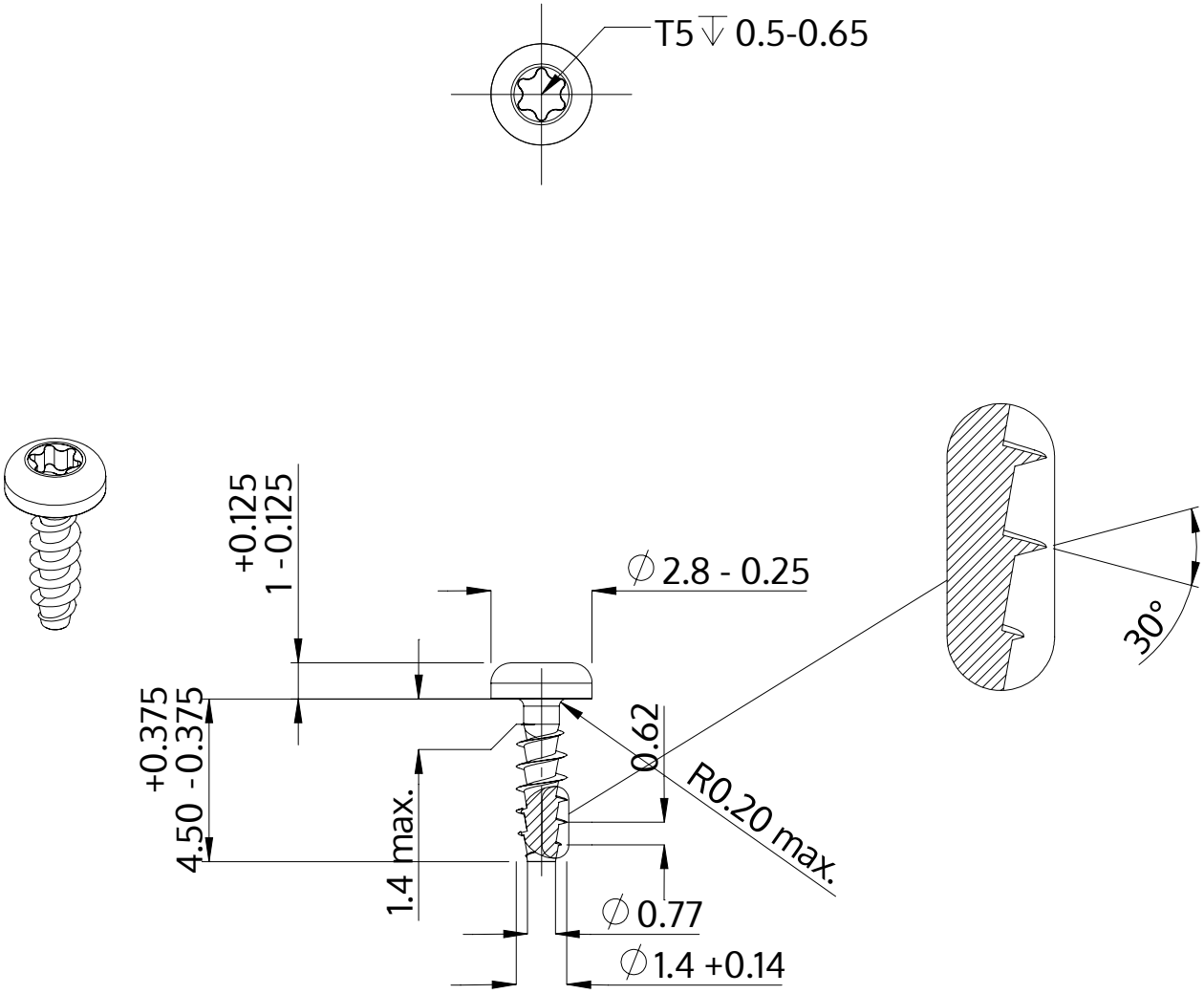

Descriere	STP39A 1.4x4.5 - T5
Material	oţel inoxidabil A2
Exterior	neacoperit, murat și pasivat
Greutate	0.064 kg / 1000 unități

SCREWERK	**STP39A0140045E**	
Desen metric A4	Scalarea 5:1	2024-10