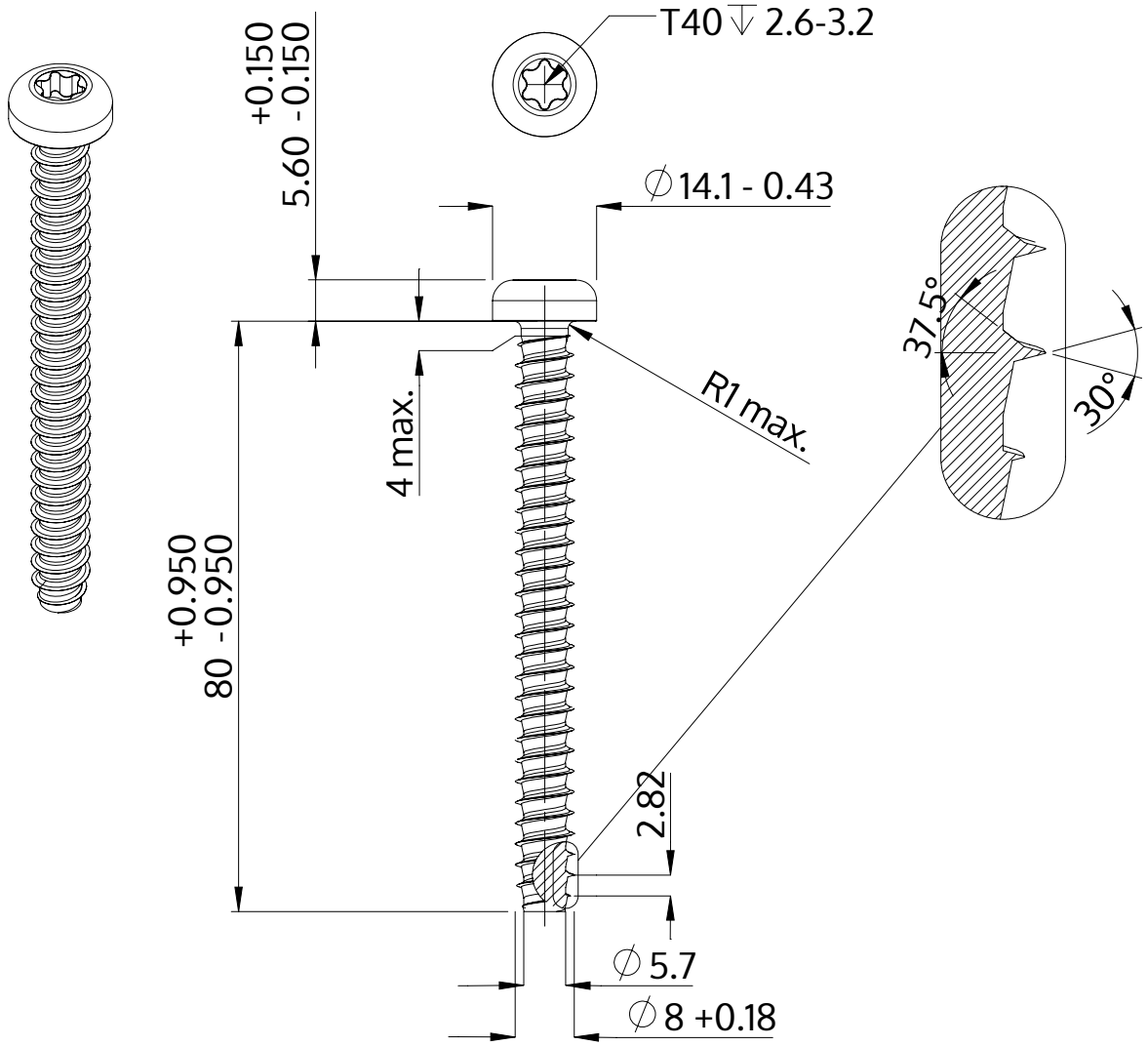

Açıklaması	STP39 8.0x80.0 - T40
Malzeme	Çelik, sertleştirilmiş
Kaplama	galvanizli 5-7 µm, temperliö mavi / şeffaf pasifleştirilmiştir
Ağırlık	24.397 kg / 1000 Adet

SCREWERK	**STP390800800S**	
Metrik çizim A4	Ölçeklendirme 1:1	2024-10