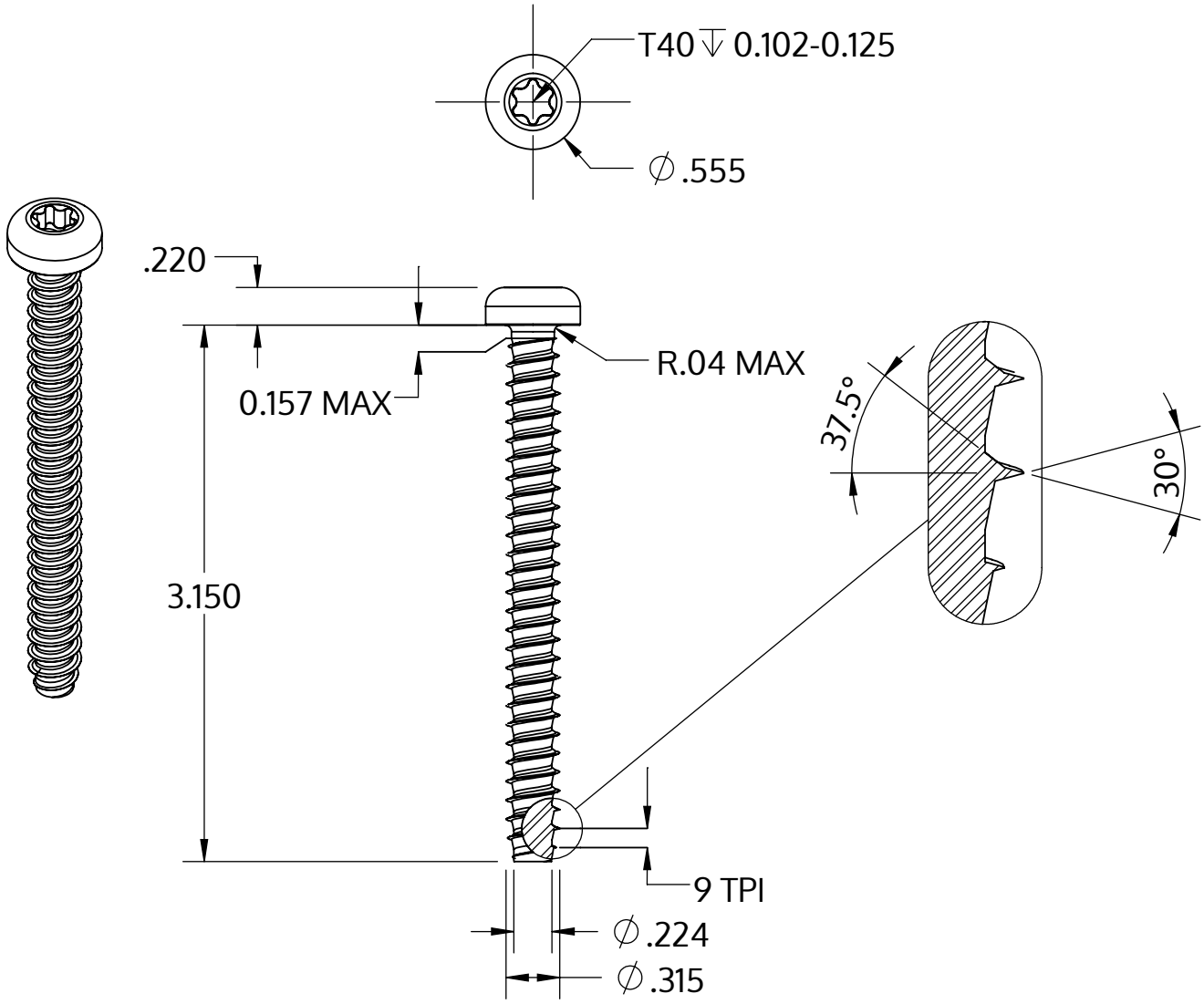

Metric size	M8 x 2.82 mm
US size (converted)	#0.314-9
	Tolerances [inch]
Length	+/- 0.037
Head diameter	+0 / -0.016
Head height	+/- 0.005
Thread diameter	+0.007 / -0

Açıklaması	STP39 8.0x80.0 - T40
Malzeme	Çelik, sertleştirilmiş
Kaplama	galvanizli 5-7 µm, temperliö mavi / şeffaf pasifleştirilmiştir
Ağırlık	24.397 kg / 1000 Adet

SCREWERK	**STP390800800S**	
_Zoll Zeichnung Größe A	Ölçeklendirme 1:1	2024-10