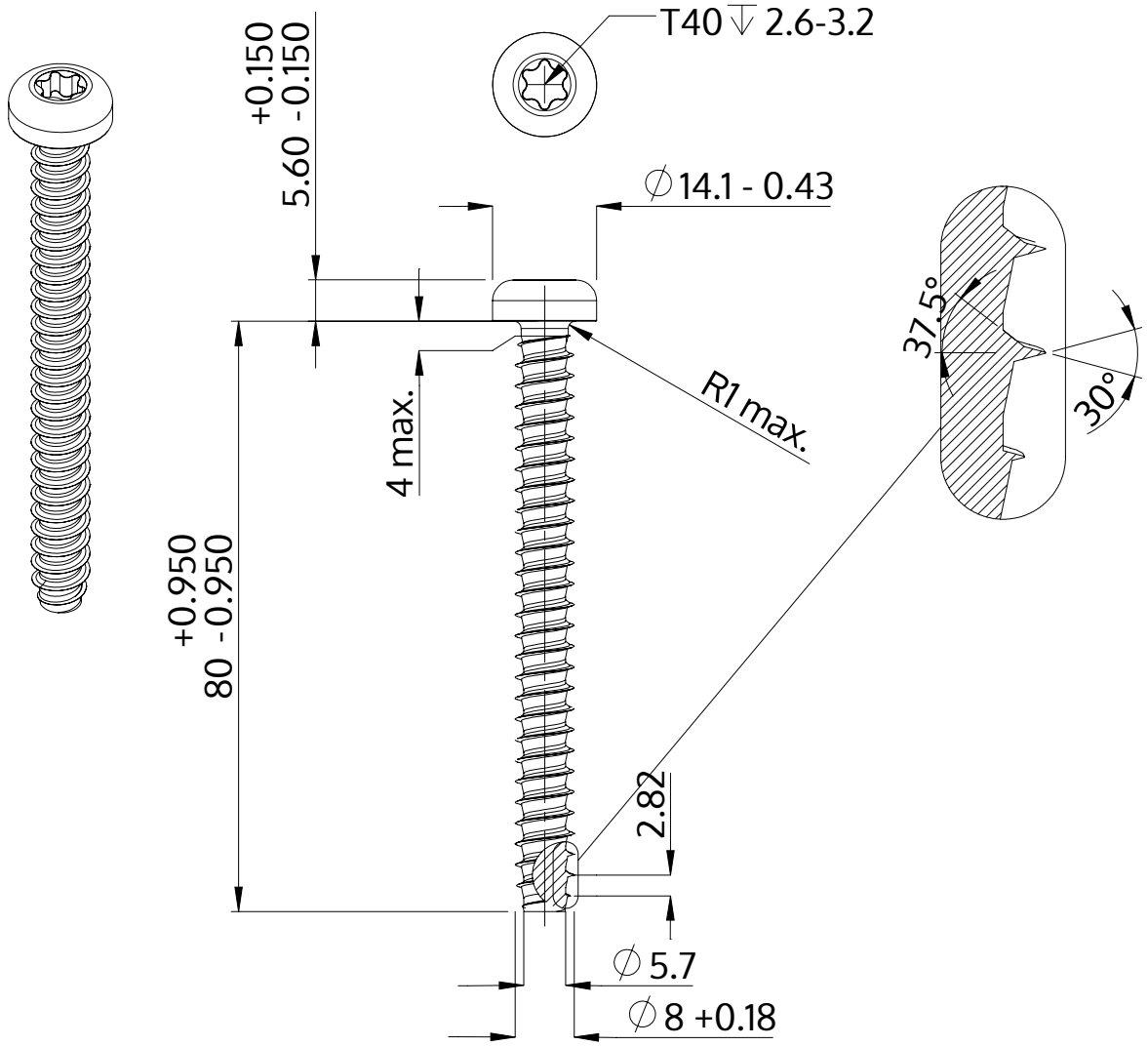

Descrição	STP39 8.0x80.0 - T40
Material	inox A2
Superfície	Decapado e passivado
Peso	24.397 kg / 1000 peças

SCREWERK	**STP390800800E**	
Desenho Métrico A4	Escala 1:1	2024-10