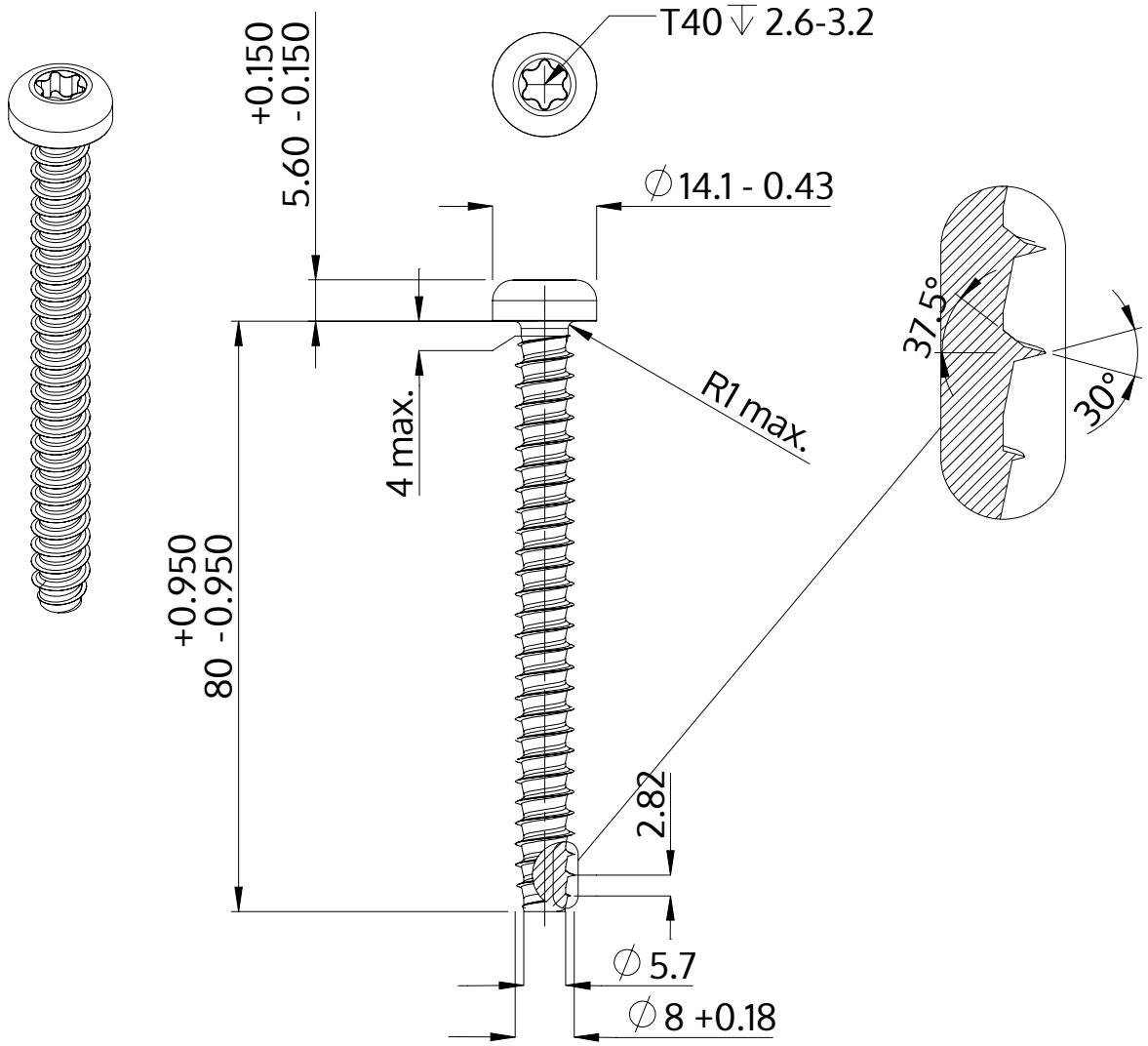

Описание	STP39 8.0x80.0 - T40
Материал	неръждаема стомана A2
Повърхност	гланциран, полиран, пасиваран
Тегло	24.397 kg / 1000 Бройка

SCREWERK	**STP390800800E**	
Метричен дизайн A4	Мащаб 1:1	2024-10