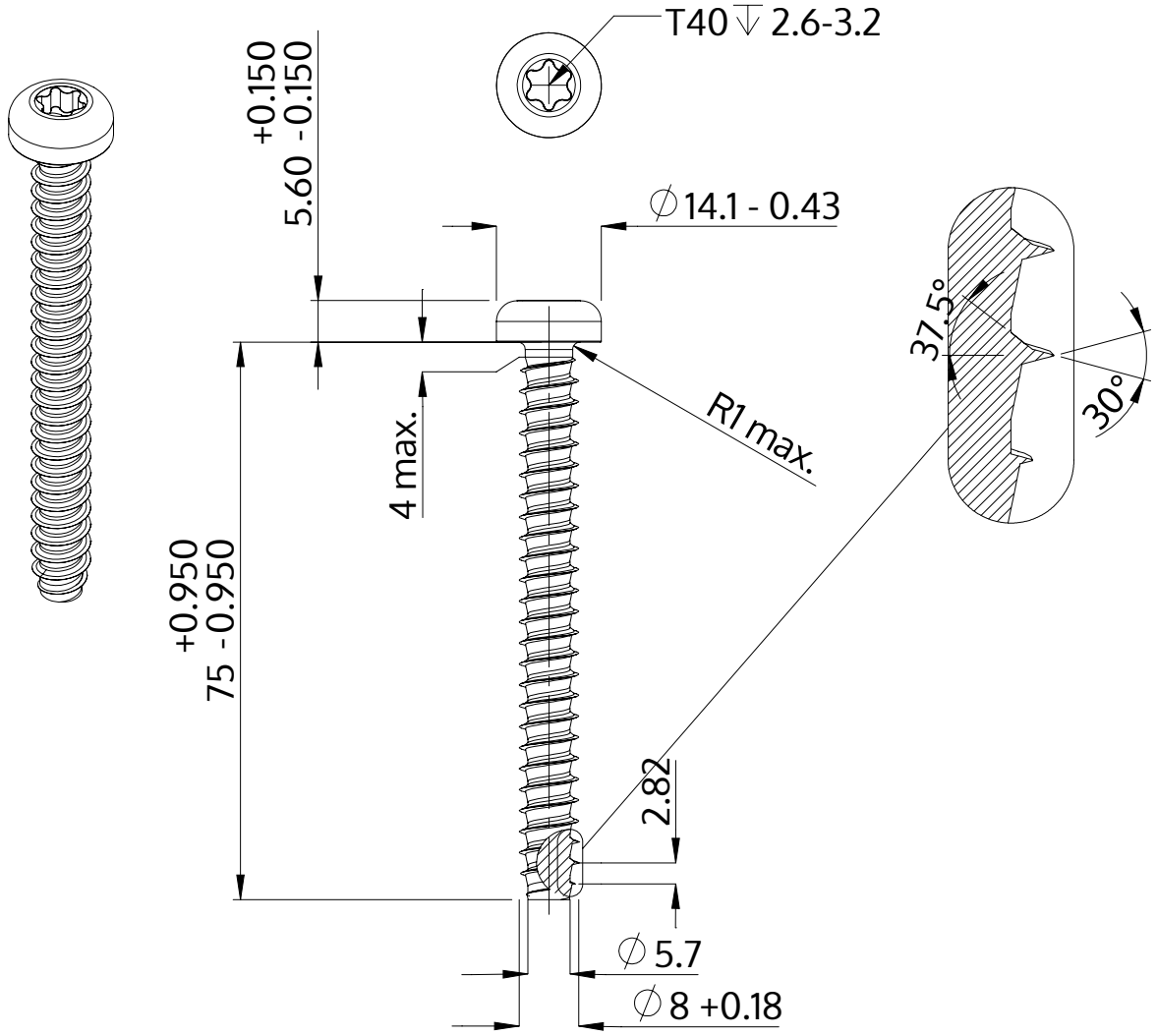

Описание	STP39 8.0x75.0 - T40
Материал	сталь, упрочненная
Поверхность	Оцинковка 5-7µm, термообработка,синий / прозрачный пассивация
Вес	23.193 kg / 1000 Штука

SCREWERK	**STP390800750S**	
Метрический чертеж A4	Шкала 1:1	2024-10