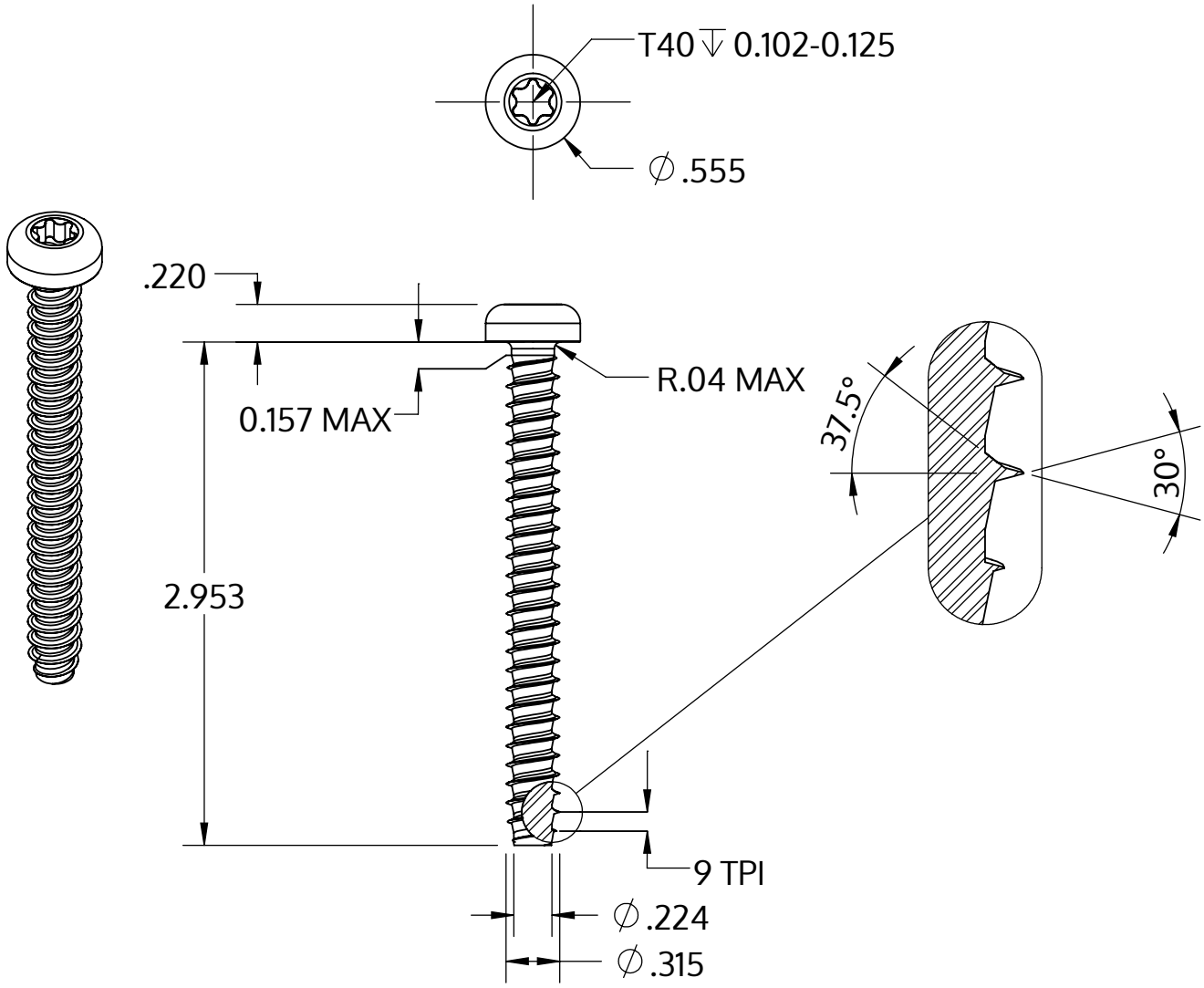

Metric size	M8 x 2.82 mm
US size (converted)	#0.314-9
	Tolerances [inch]
Length	+/- 0.037
Head diameter	+0 / -0.016
Head height	+/- 0.005
Thread diameter	+0.007 / -0

Описание	STP39 8.0x75.0 - T40
Материал	стомана, закалена
Повърхност	Цинково покритие 5-7 µm,топлинна обработка, синьо / прозрачно пасивиране
Тегло	23.193 kg / 1000 Бройка

SCREWERK	**STP390800750S**	
_Zoll Zeichnung Größe A	Мащаб 1:1	2024-10