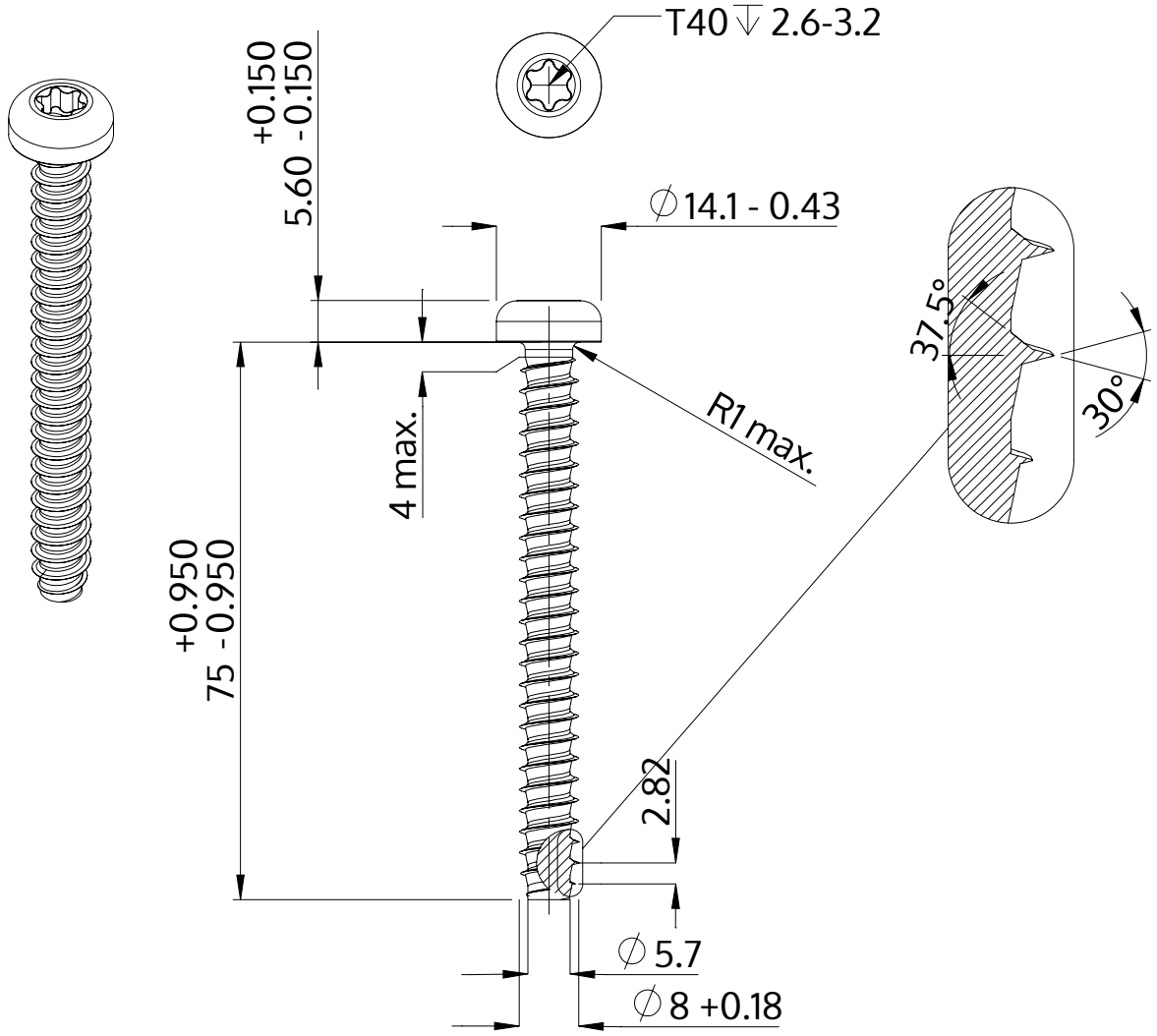

Beschreibung	STP39 8.0x75.0 - T40
Werkstoff	Edelstahl A2
Oberfläche	blank, gebeizt und passiviert
Gewicht	23.193 kg / 1000 Stück

SCREWERK	**STP390800750E**	
Metrische Zeichnung A4	Skalierung 1:1	2024-10