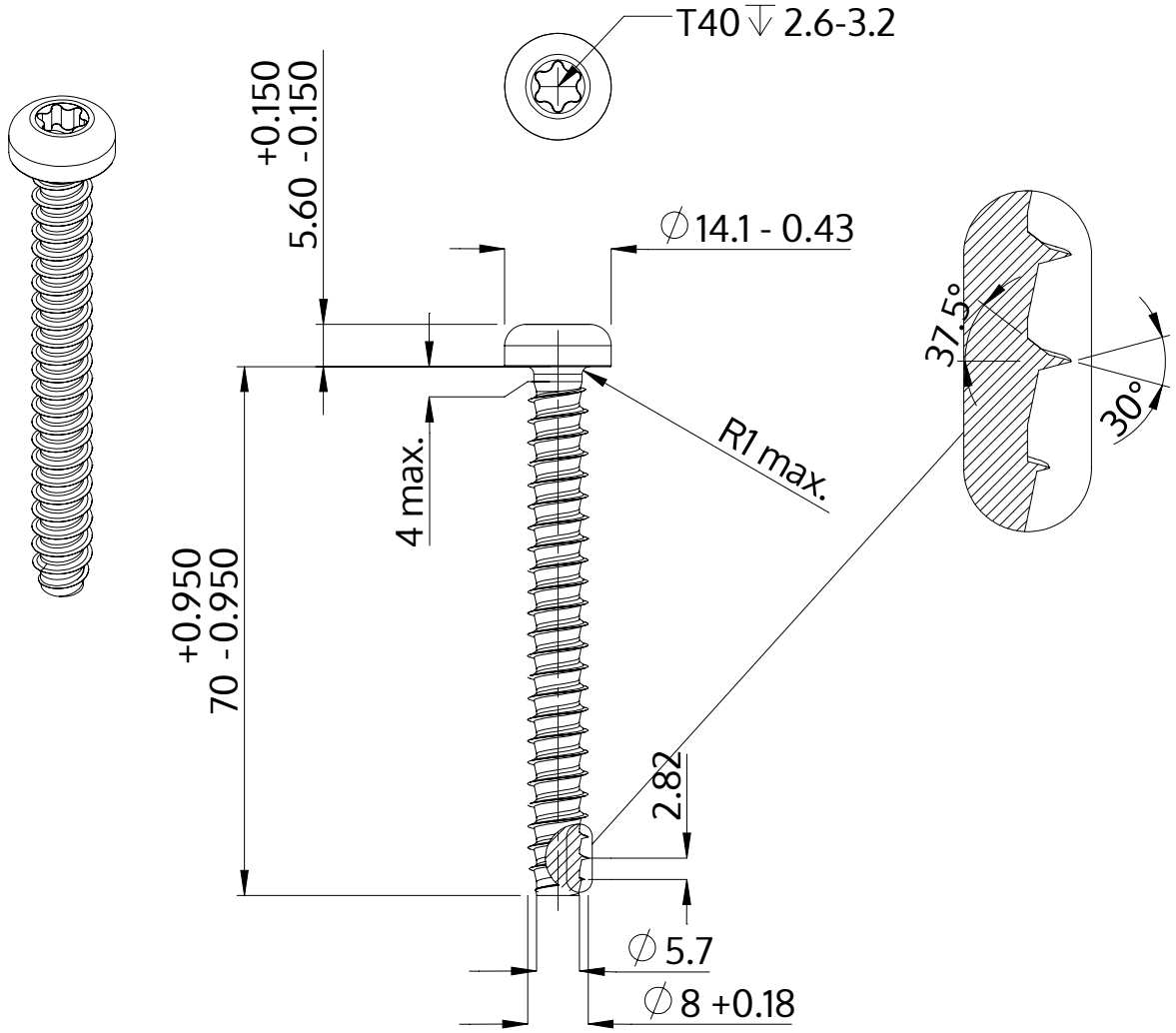

Описание	STP39 8.0x70.0 - T40
Материал	Нержавеющая сталь A2
Поверхность	Светлый отжиг и пассивация
Вес	21.989 kg / 1000 Штука

SCREWERK	**STP390800700E**	
Метрический чертеж A4	Шкала None:1	2024-04