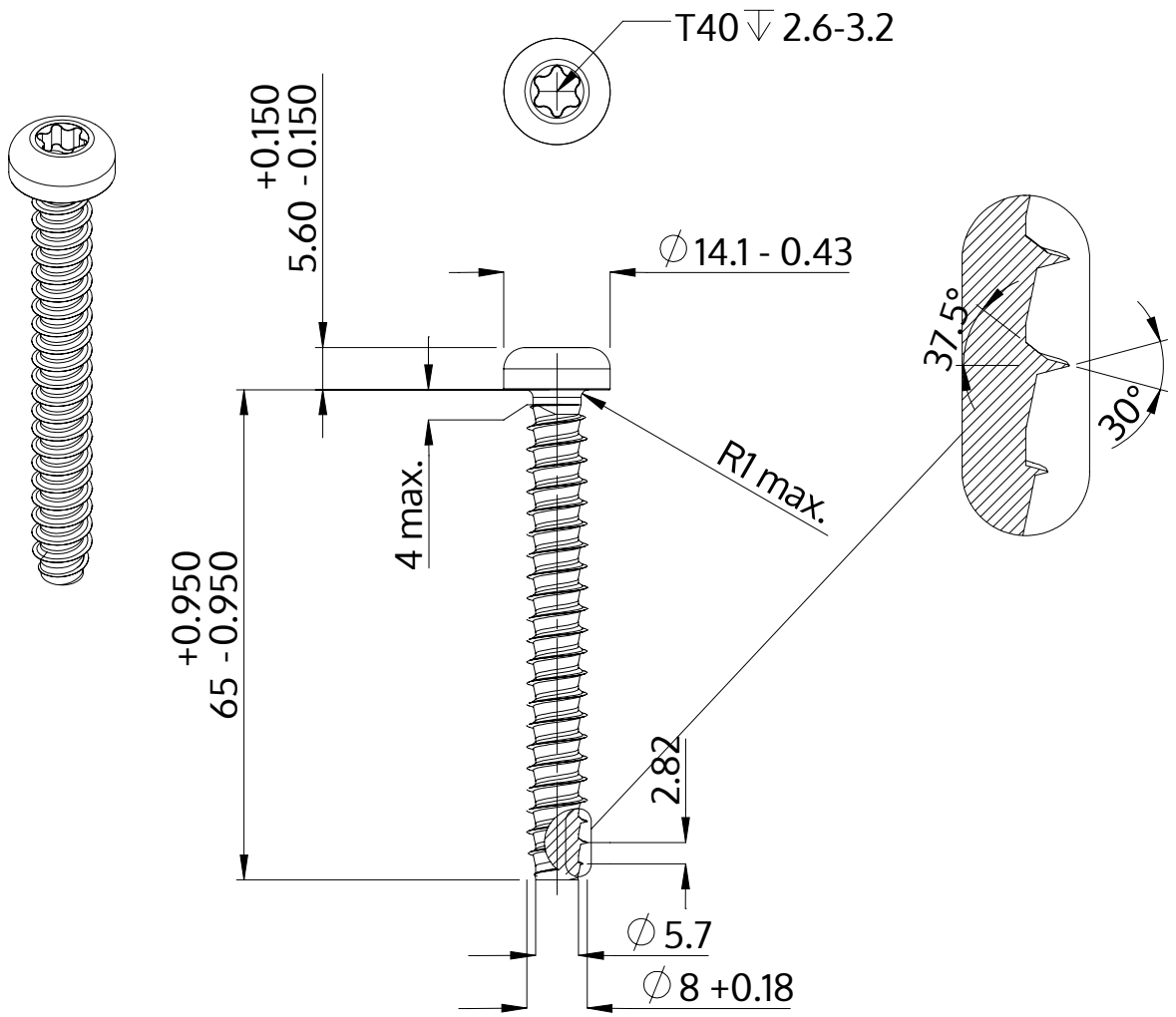

Описание	STP39 8.0x65.0 - T40
Материал	стомана, закалена
Повърхност	Цинково покритие 5-7 µm,топлинна обработка, синьо / прозрачно пасивиране
Тегло	20.785 kg / 1000 Бройка

SCREWERK	**STP390800650S**	
Метричен дизайн A4	Мащаб 1:1	2024-10