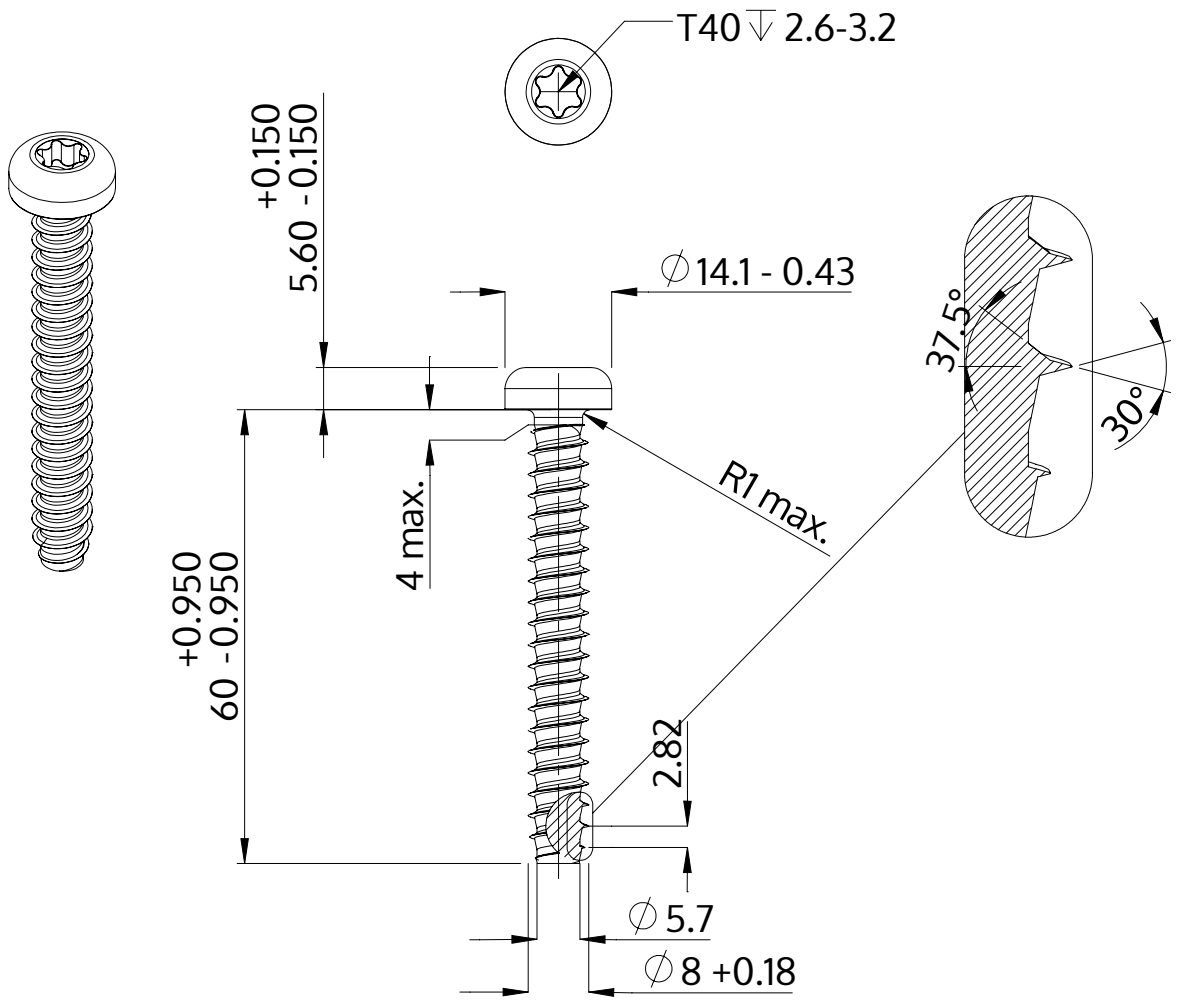

Beschrijving	STP39 8.0x60.0 - T40
Materiaal	veredeld staal
Oppervlak	verzinkt 5-7 µm, getempert, blauw / transparant gepassiveerd
Gewicht	19.580 kg / 1000 stuk

SCREWERK	**STP390800600S**	
Metrische tekening A4	Schaal 1:1	2024-10