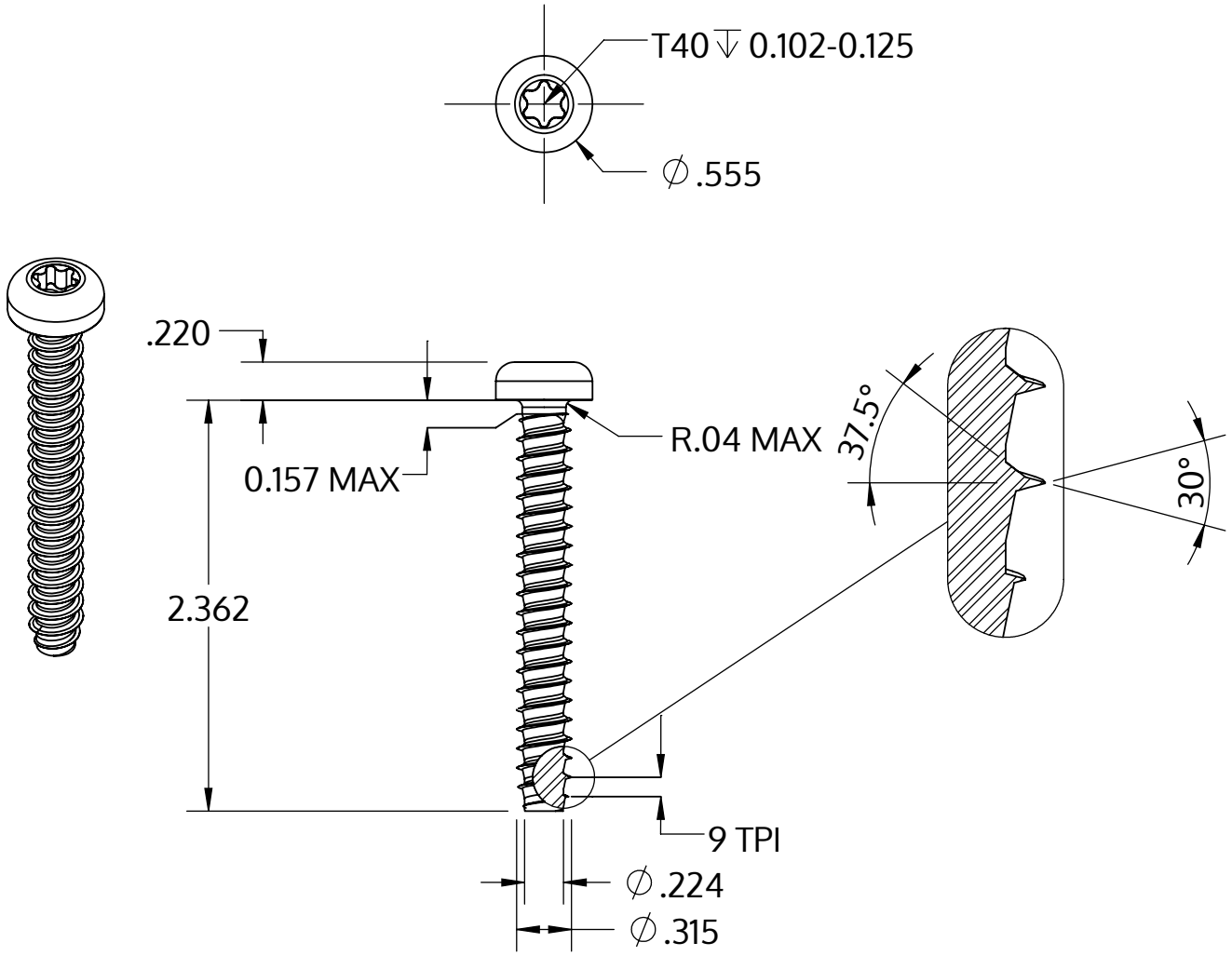

Metric size	M8 x 2.82 mm
US size (converted)	#0.314-9
	Tolerances [inch]
Length	+/- 0.037
Head diameter	+0 / -0.016
Head height	+/- 0.005
Thread diameter	+0.007 / -0

Popis	STP39 8.0x60.0 - T40
Materiál	Temperovaná ocel
Povrch	Pozinkovaná 5-7 µm, temperovaná, modrá, pasivovaná průhledně
Hmotnost	19.580 kg / 1000 Kus

SCREWERK	**STP390800600S**	
_Zoll Zeichnung Größe A	Měřítko 1:1	2024-10