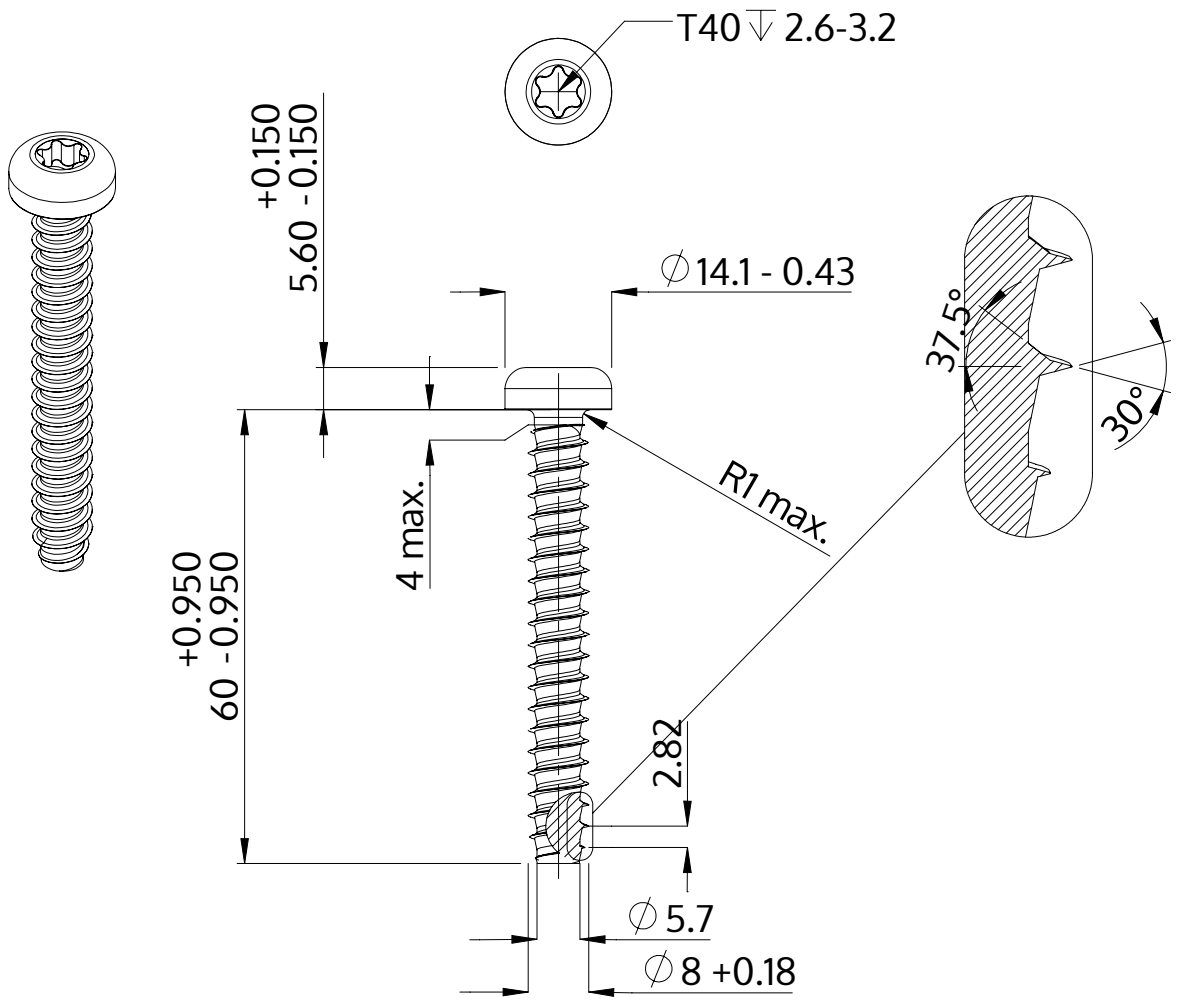

Popis	STP39 8.0x60.0 - T40
Materiál	Temperovaná ocel
Povrch	Pozinkovaná 5-7 µm, temperovaná, modrá, pasivovaná průhledně
Hmotnost	19.580 kg / 1000 Kus

SCREWERK	**STP390800600S**	
Metric výkres A4	Měřítko 1:1	2024-10