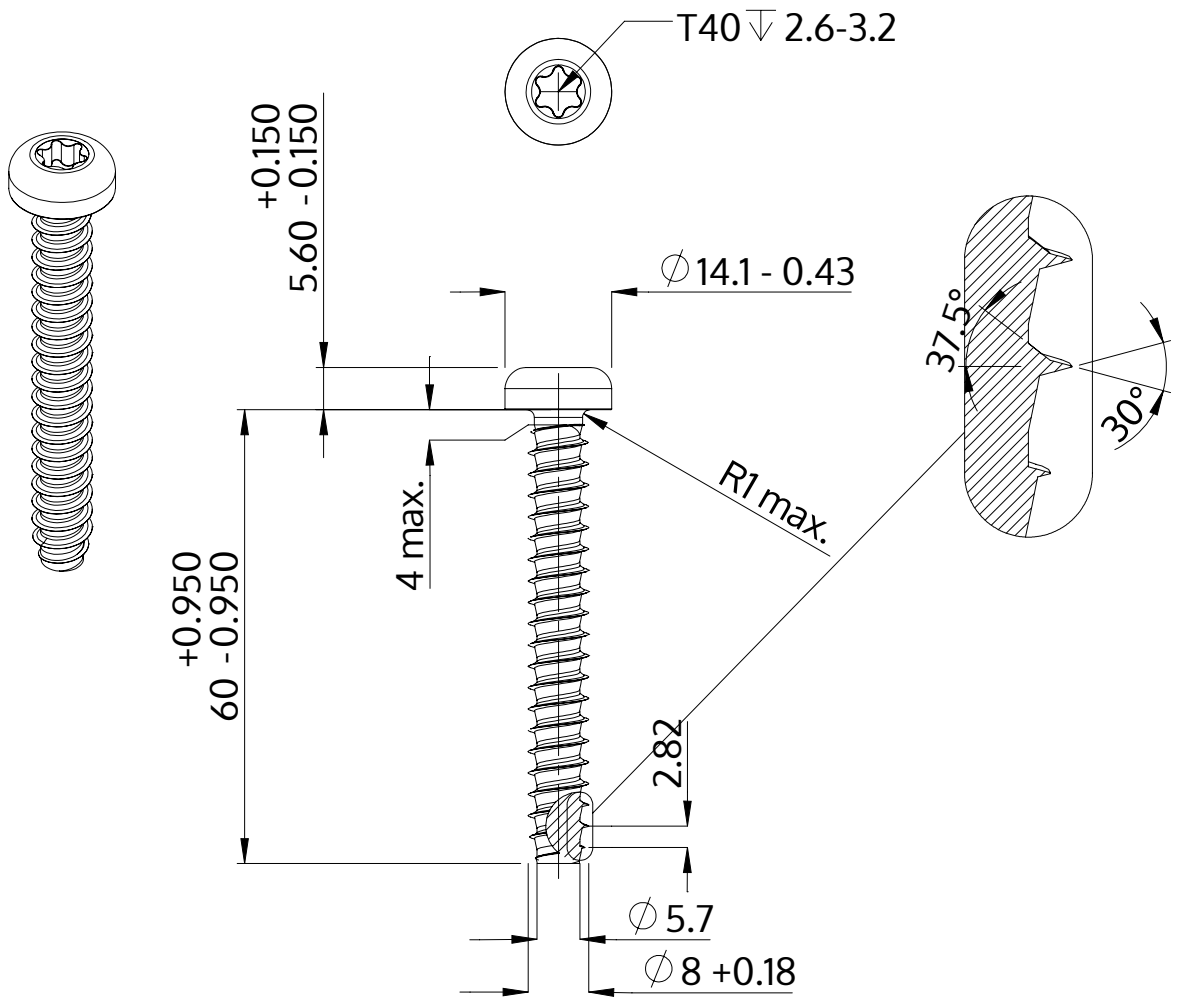

Beskrivning	STP39 8.0x60.0 - T40
Material	rostfritt stål A2
Yta	blank och passiviserad
Vikt	19.580 kg / 1000 styck

SCREWERK	**STP390800600E**	
Metrisk skiss A4	Skala 1:1	2024-10