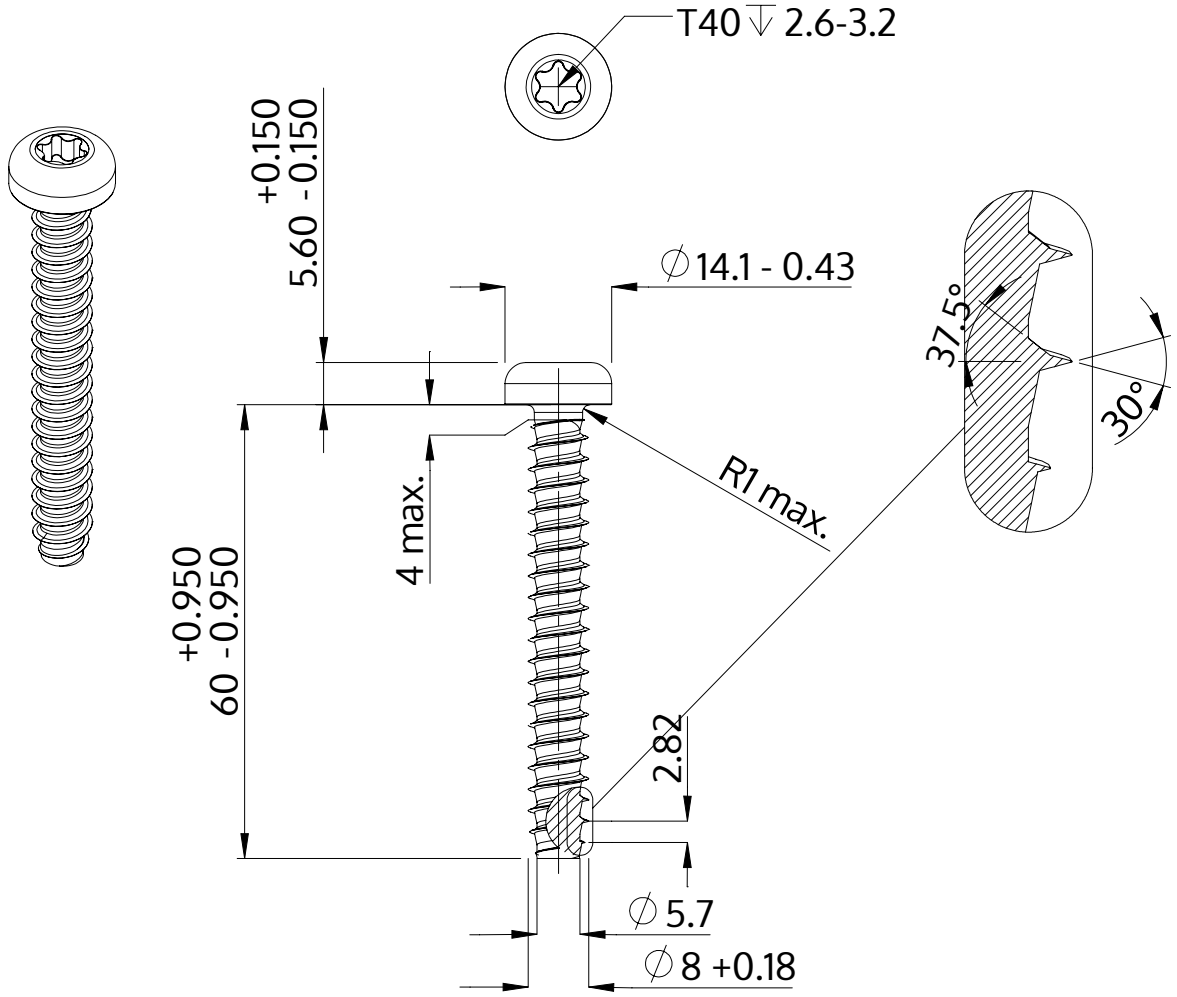

Descrizione	STP39 8.0x60.0 - T40
Materiale	acciaio inossidabile A2
Superficie	bianco-decapato e passivato
Peso	19.580 kg / 1000 pezzi

SCREWERK	**STP390800600E**	
Disegno metrico A4	Scala 1:1	2024-10