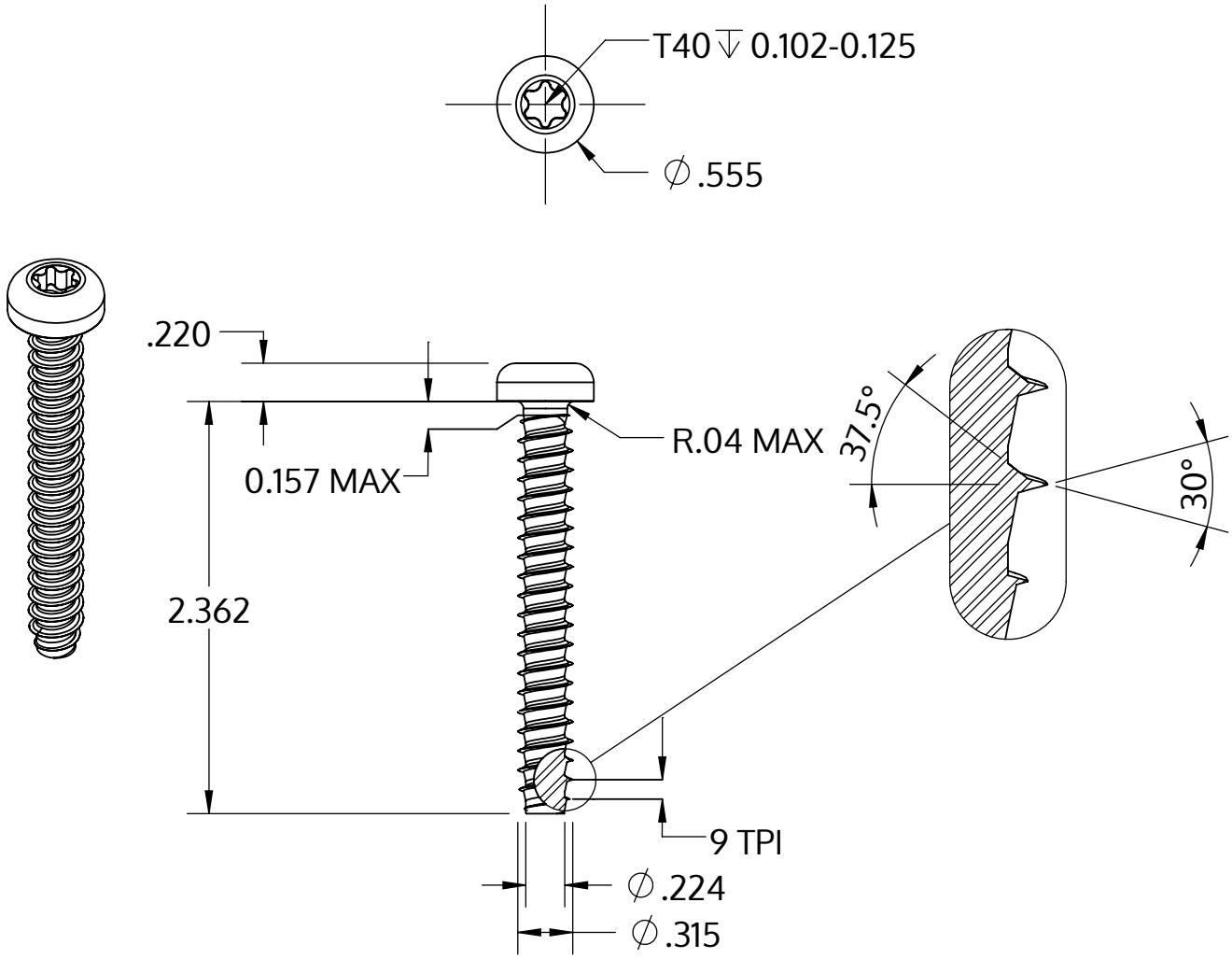

Metric size	M8 x 2.82 mm
US size (converted)	#0.314-9
	Tolerances [inch]
Length	+/- 0.037
Head diameter	+0 / -0.016
Head height	+/- 0.005
Thread diameter	+0.007 / -0

Beskrivning	STP39 8.0x60.0 - T40
Material	rostfritt stål A2
Yta	blank och passiviserad
Vikt	19.580 kg / 1000 styck

SCREWERK	**STP390800600E**	
_Zoll Zeichnung Größe A	Skala 1:1	2024-10