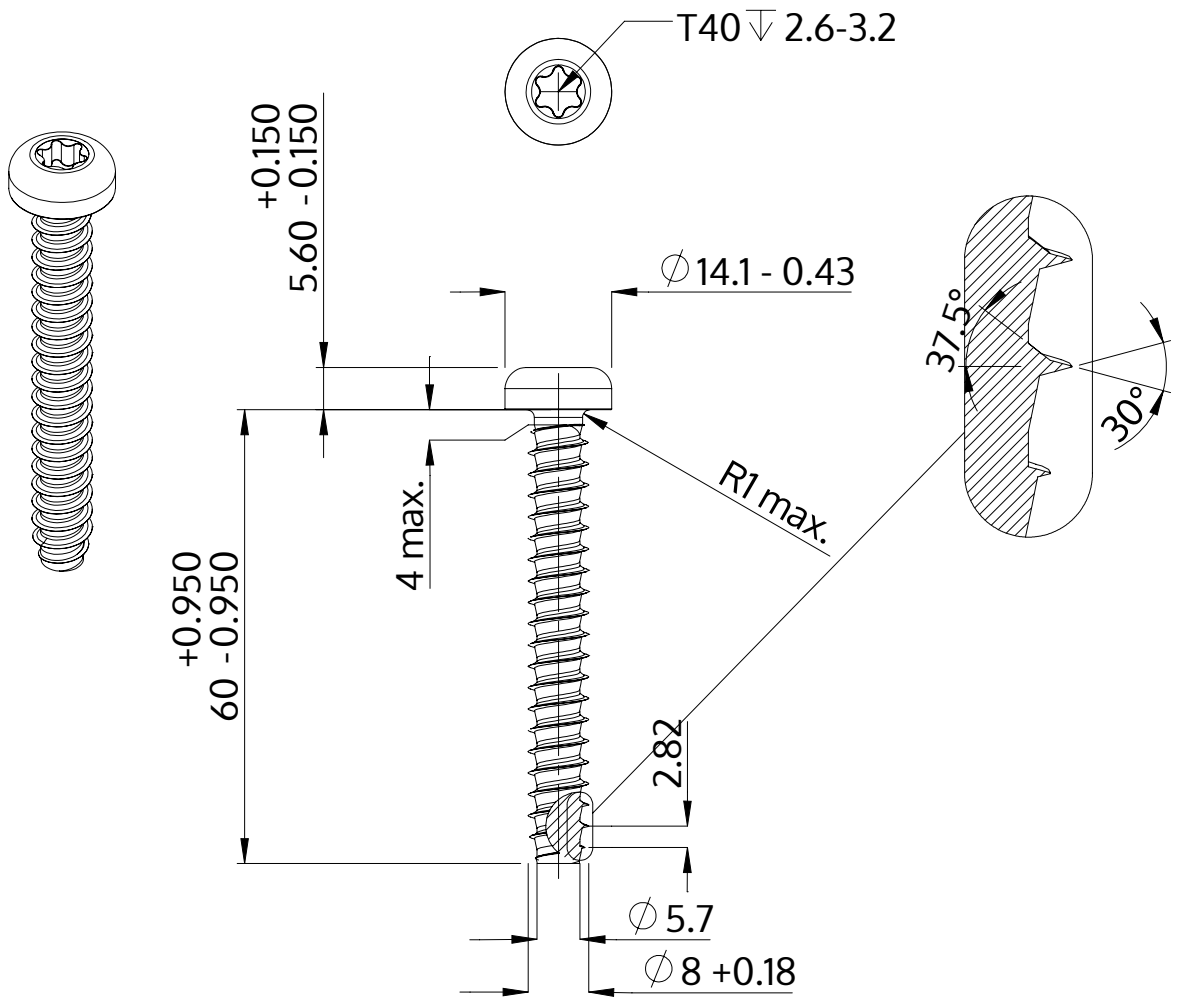


| | |
|---|---|
| Description | STP39 8.0x60.0 - T40 |
| Matière | acier inoxydable A2 |
| Surface | brillant décapé et passivé |
| Poids | 19.580 kg / 1000 Unité |

| | | |
|---|---|---|
| SCREWERK | **STP390800600E** | |
| Dessin métrique A4 | Redimensionner None:1 | 2024-04 |