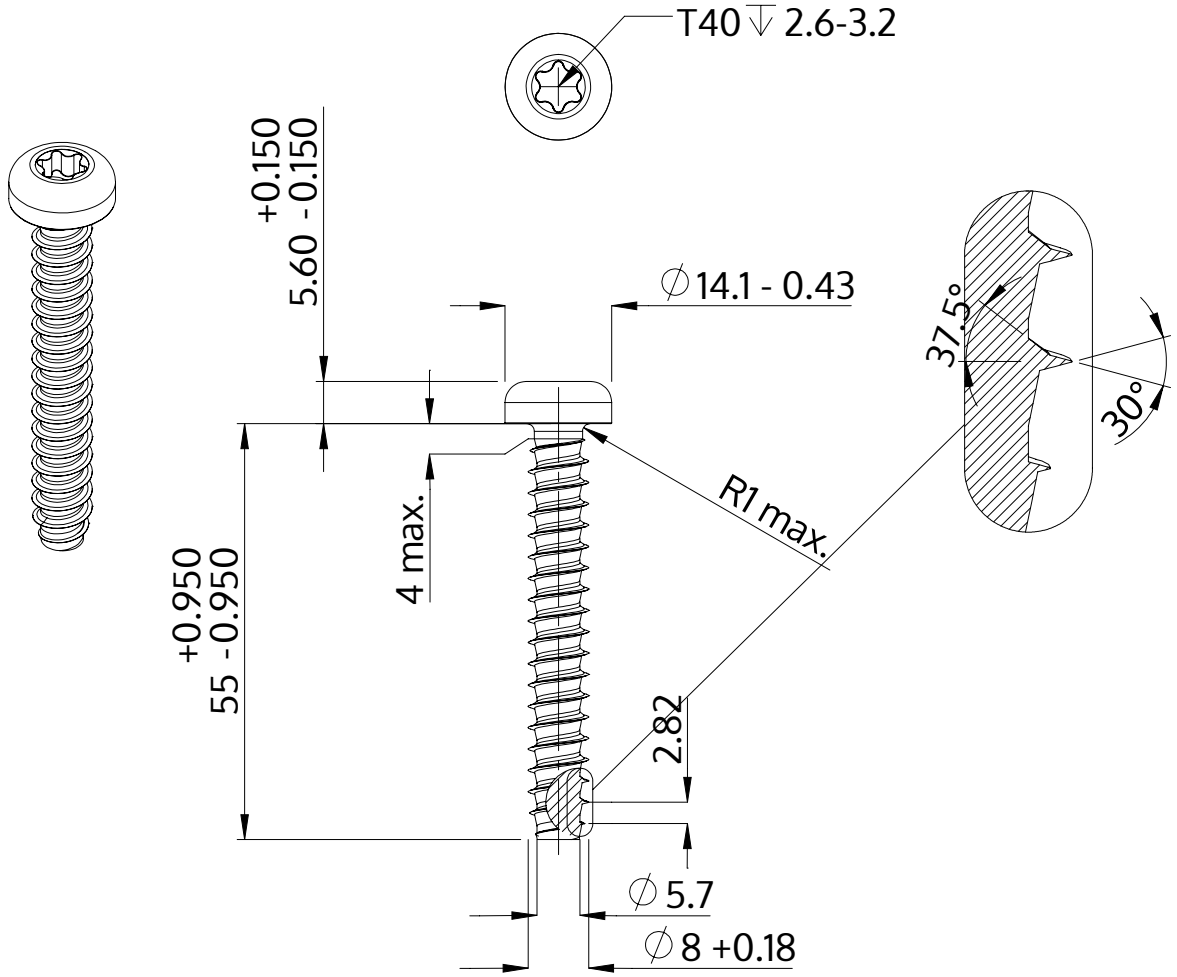

Description	STP39 8.0x55.0 - T40
Matière	acier inoxydable A2
Surface	brillant décapé et passivé
Poids	18.376 kg / 1000 Unité

SCREWERK	**STP390800550E**	
Dessin métrique A4	Redimensionner 1:1	2024-10