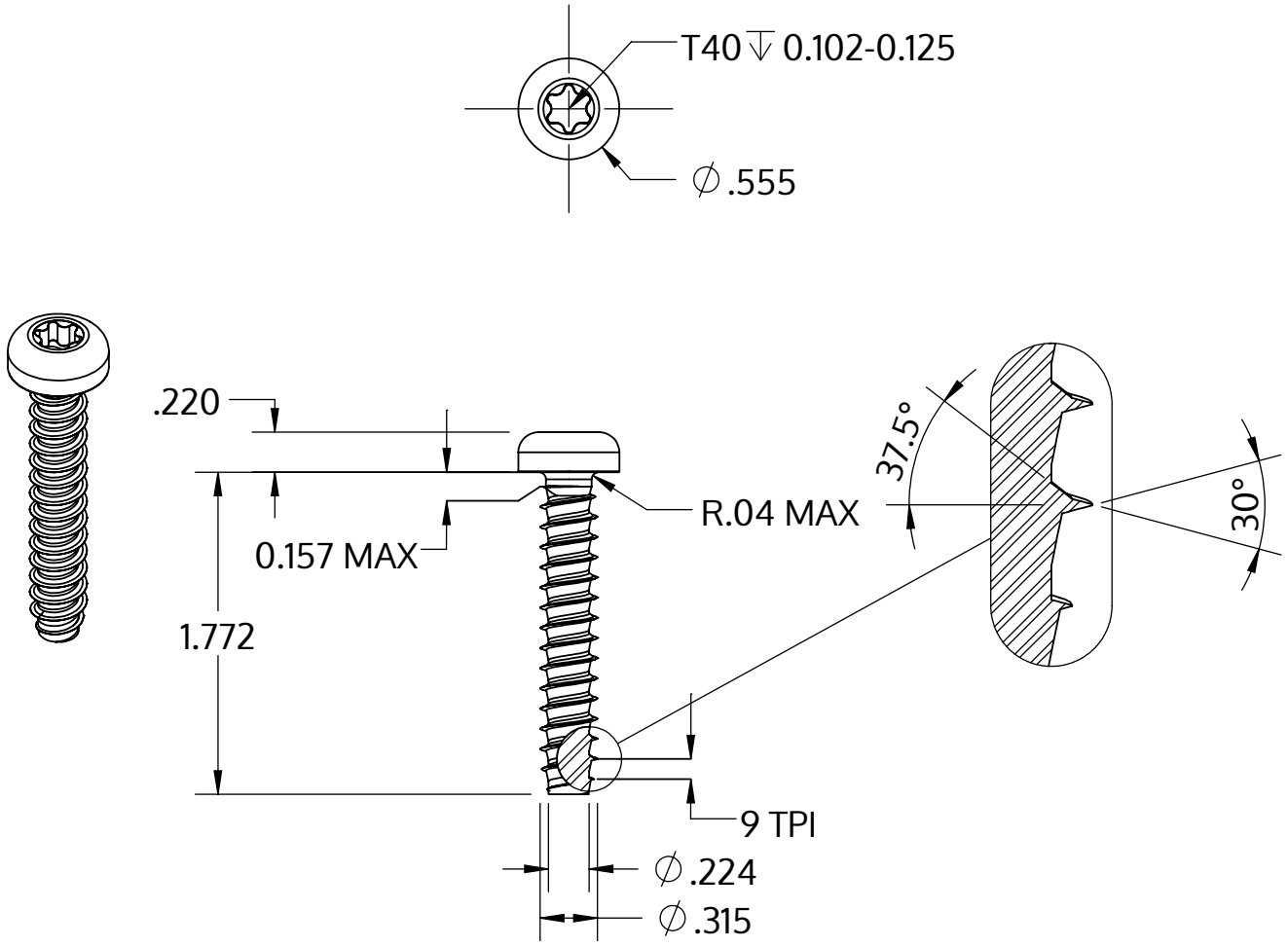

Metric size	M8 x 2.82 mm
US size (converted)	#0.314-9
	Tolerances [inch]
Length	+/- 0.031
Head diameter	+0 / -0.016
Head height	+/- 0.005
Thread diameter	+0.007 / -0

Beskrivelse	STP39 8.0x45.0 - T40
Materiale	Stål, forædlet
Overflade	galvaniseret 5-7 µm, tempret, blå / transparent passiveret
Vægt	15.968 kg / 1000 stykke

SCREWERK	**STP390800450S**	
_Zoll Zeichnung Größe A	Skalering 1:1	2024-10