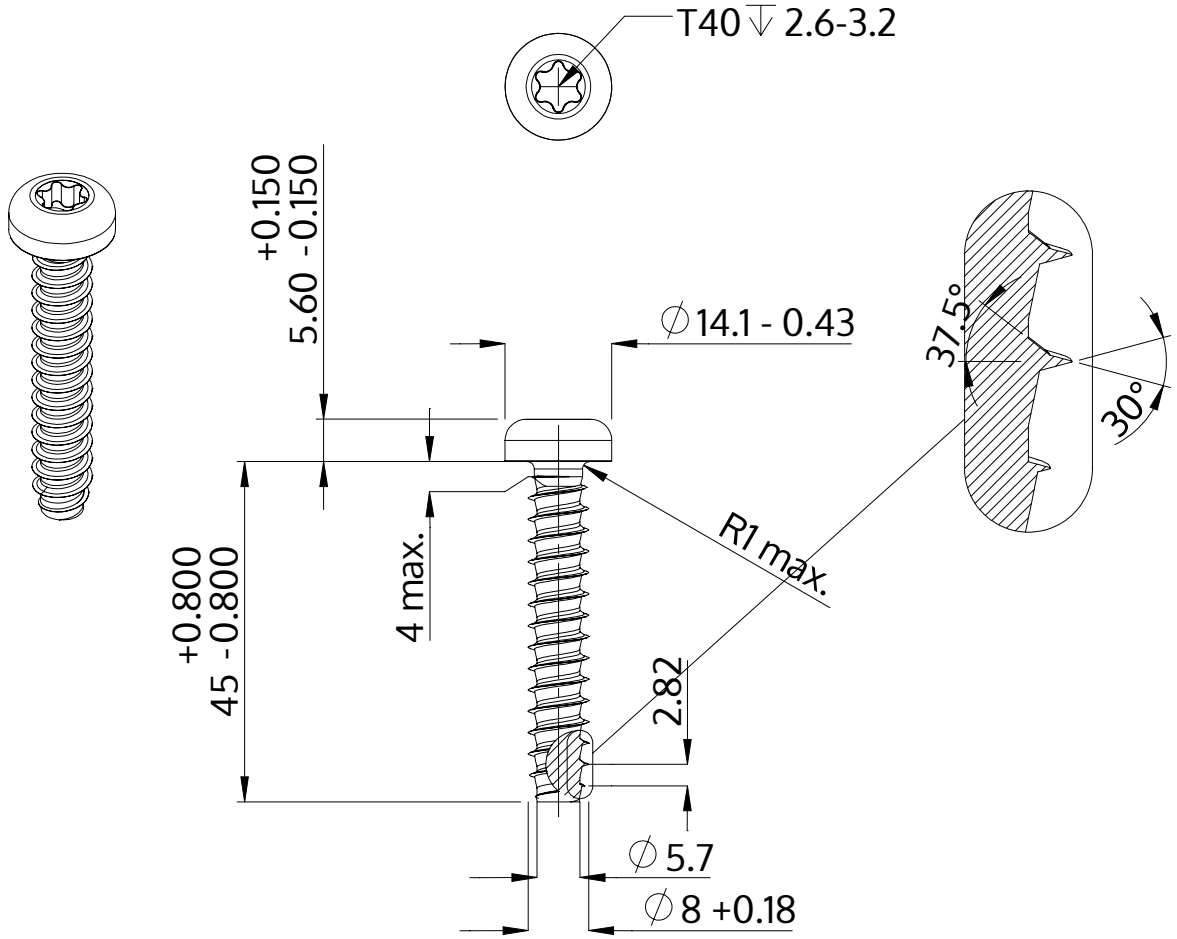

Description	STP39 8.0x45.0 - T40
Matière	Acier,trempé et revenu
Surface	zinguée 5-7 µm,recuit, bleue / passivée avec transparence
Poids	15.968 kg / 1000 Unité

SCREWERK	**STP390800450S**	
Dessin métrique A4	Redimensionner 1:1	2024-10