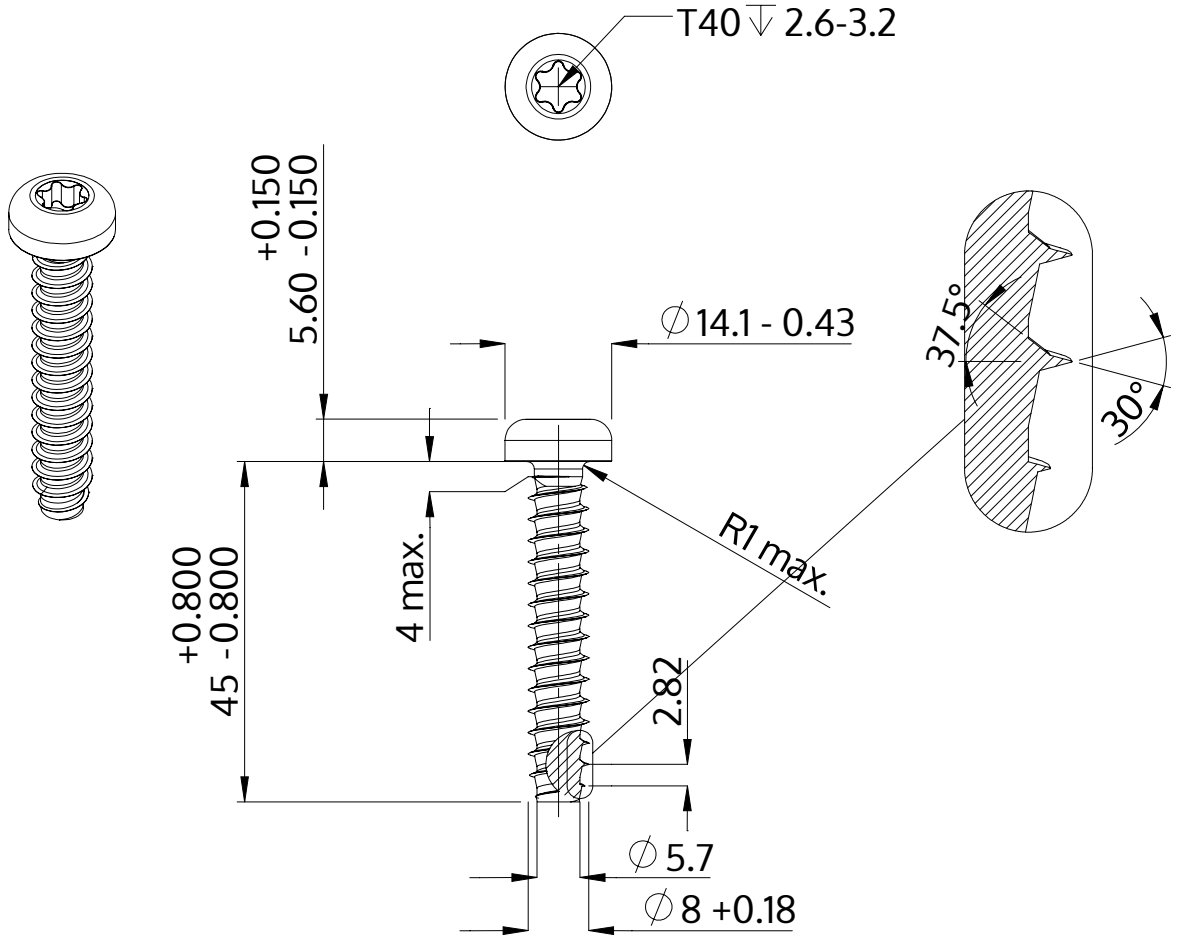

Beskrivelse	STP39 8.0x45.0 - T40
Materiale	Stål, forædlet
Overflade	galvaniseret 5-7 µm, tempret, blå / transparent passiveret
Vægt	15.968 kg / 1000 stykke

SCREWERK	**STP390800450S**	
Metrisk tegning A4	Skalering 1:1	2024-10