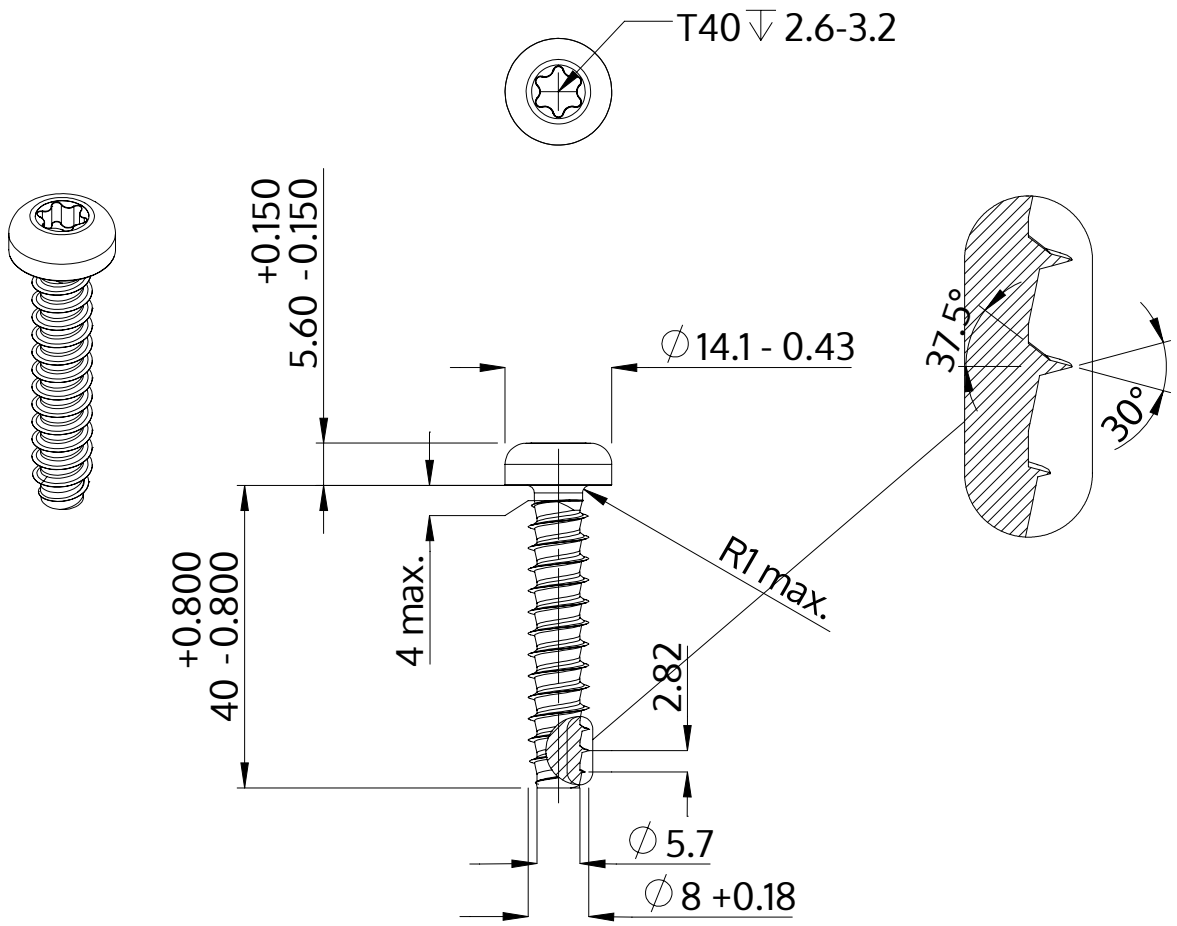

Beschrijving	STP39 8.0x40.0 - T40
Materiaal	veredeld staal
Oppervlak	ZnNi zwart-gepassiveerd, getempert, verzegeld
Gewicht	14.763 kg / 1000 stuk

SCREWERK	**STP390800400B**	
Metrische tekening A4	Schaal 1:1	2024-10