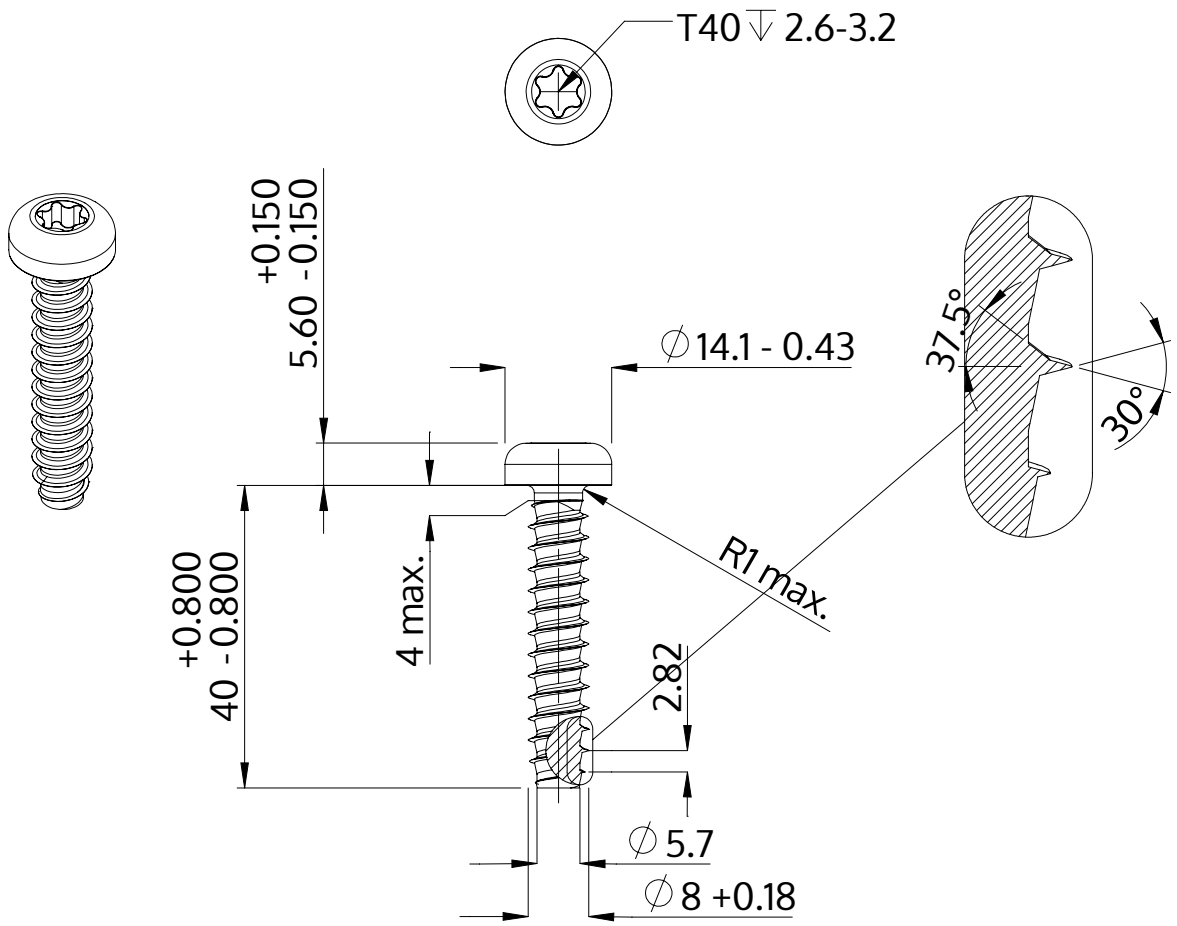

Descrizione	STP39 8.0x40.0 - T40
Materiale	acciaio, temprato
Superficie	Placcato Zinco-Nichel, passivato nero, ricotto, sigillato
Peso	14.763 kg / 1000 pezzi

SCREWERK	**STP390800400B**	
Disegno metrico A4	Scala 1:1	2024-10