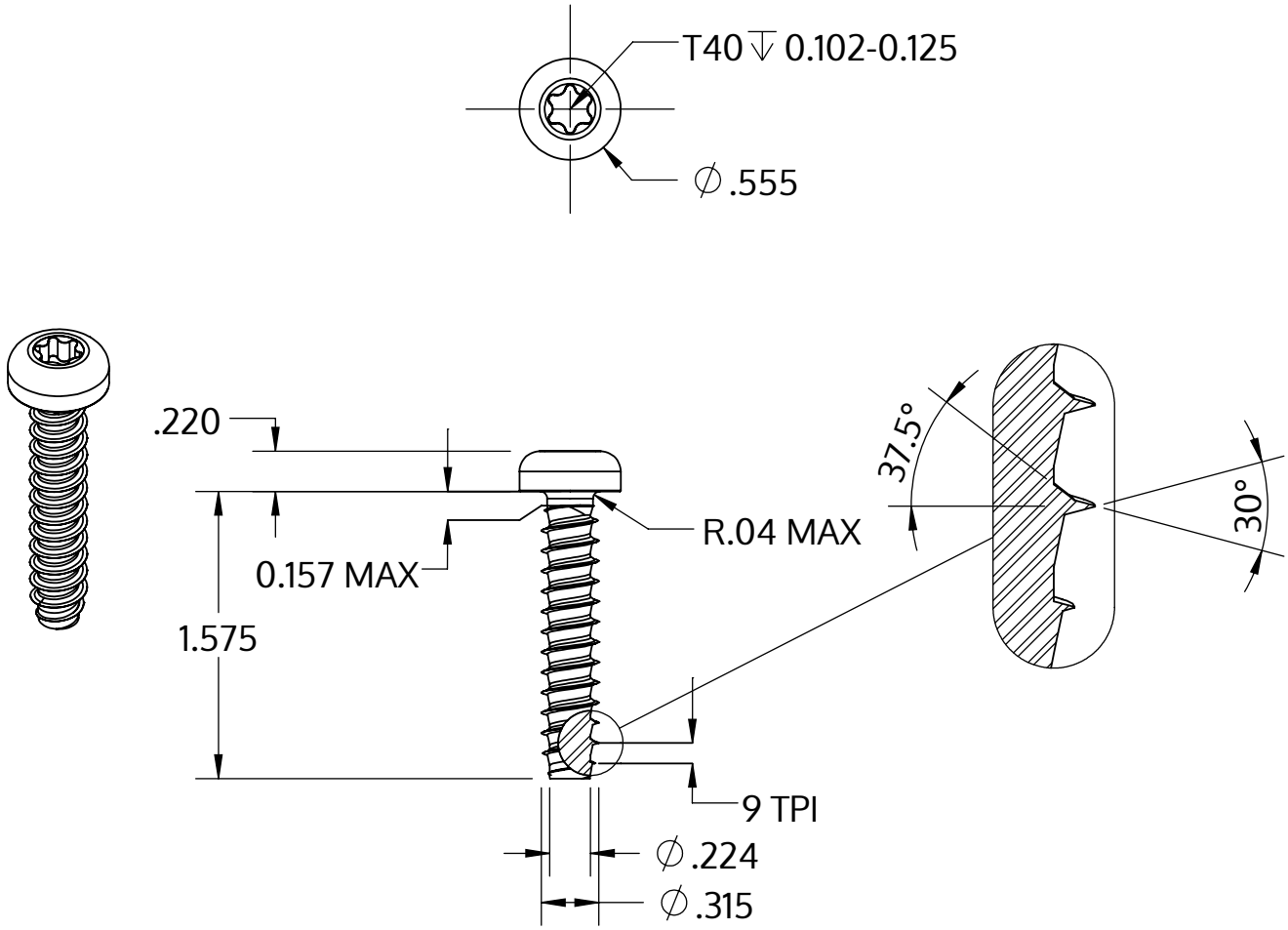

Metric size	M8 x 2.82 mm
US size (converted)	#0.314-9
	Tolerances [inch]
Length	+/- 0.031
Head diameter	+0 / -0.016
Head height	+/- 0.005
Thread diameter	+0.007 / -0

Descrizione	STP39 8.0x40.0 - T40
Materiale	acciaio, temprato
Superficie	Placcato Zinco-Nichel, passivato nero, ricotto, sigillato
Peso	14.763 kg / 1000 pezzi

SCREWERK	**STP390800400B**	
_Zoll Zeichnung Größe A	Scala 1:1	2024-10