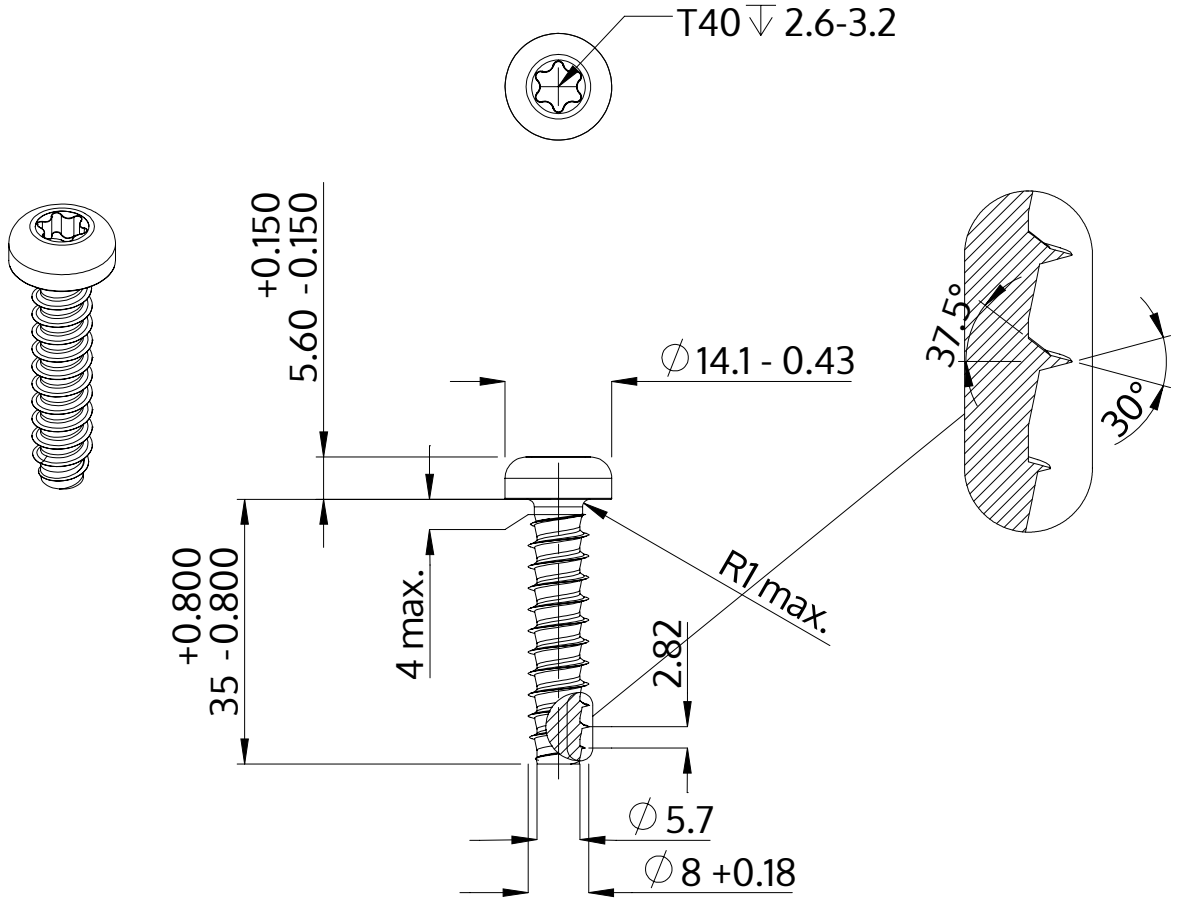

Beskrivning	STP39 8.0x35.0 - T40
Material	stål, härdat
Yta	ZnNi svart-passiviserad/Cr-VI-fri, härdad, förseglad
Vikt	13.559 kg / 1000 styck

SCREWERK	**STP390800350B**	
Metrisk skiss A4	Skala 1:1	2024-10