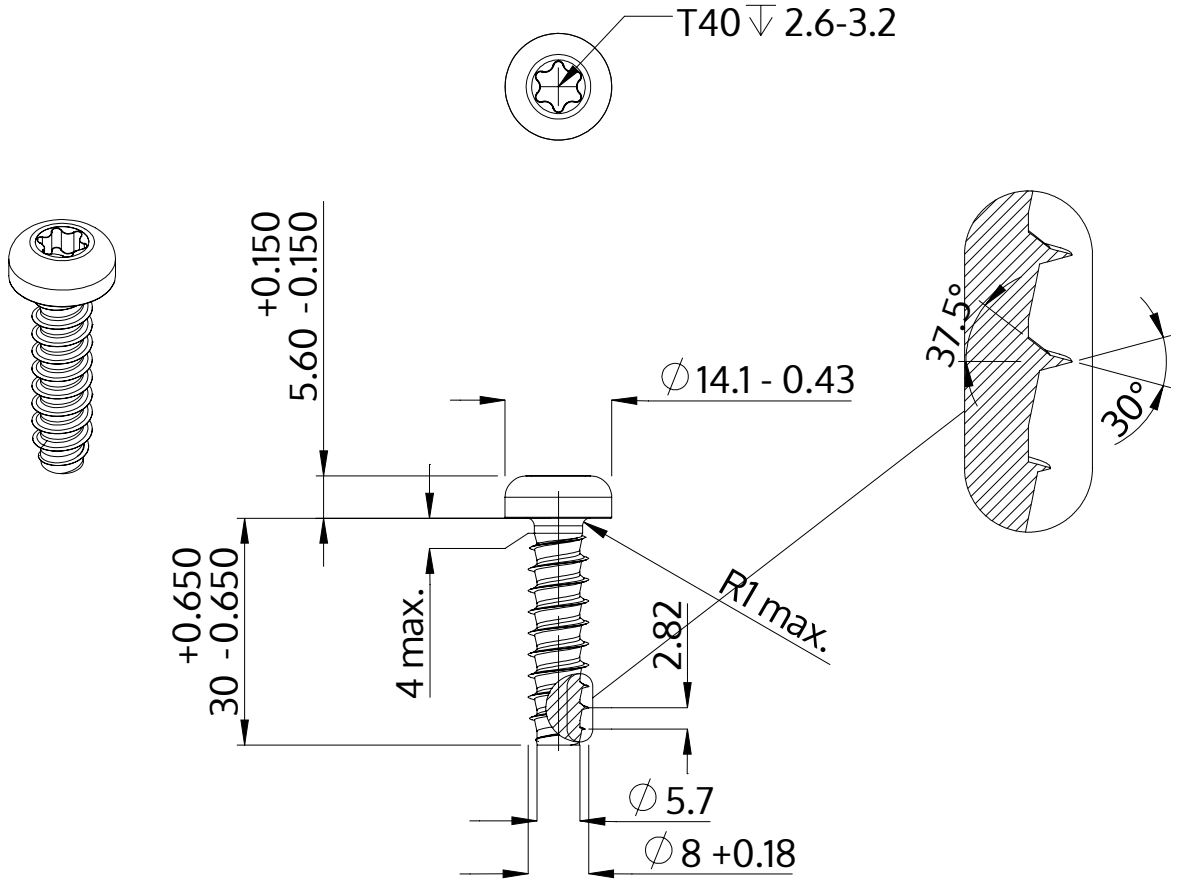

Descriere	STP39 8.0x30.0 - T40
Material	oțel, călit
Exterior	zincat 5-7 µm, recopt, pasivat transparent/albastru
Greutate	12.355 kg / 1000 unități

SCREWERK	**STP390800300S**	
Desen metric A4	Scalarea 1:1	2024-10