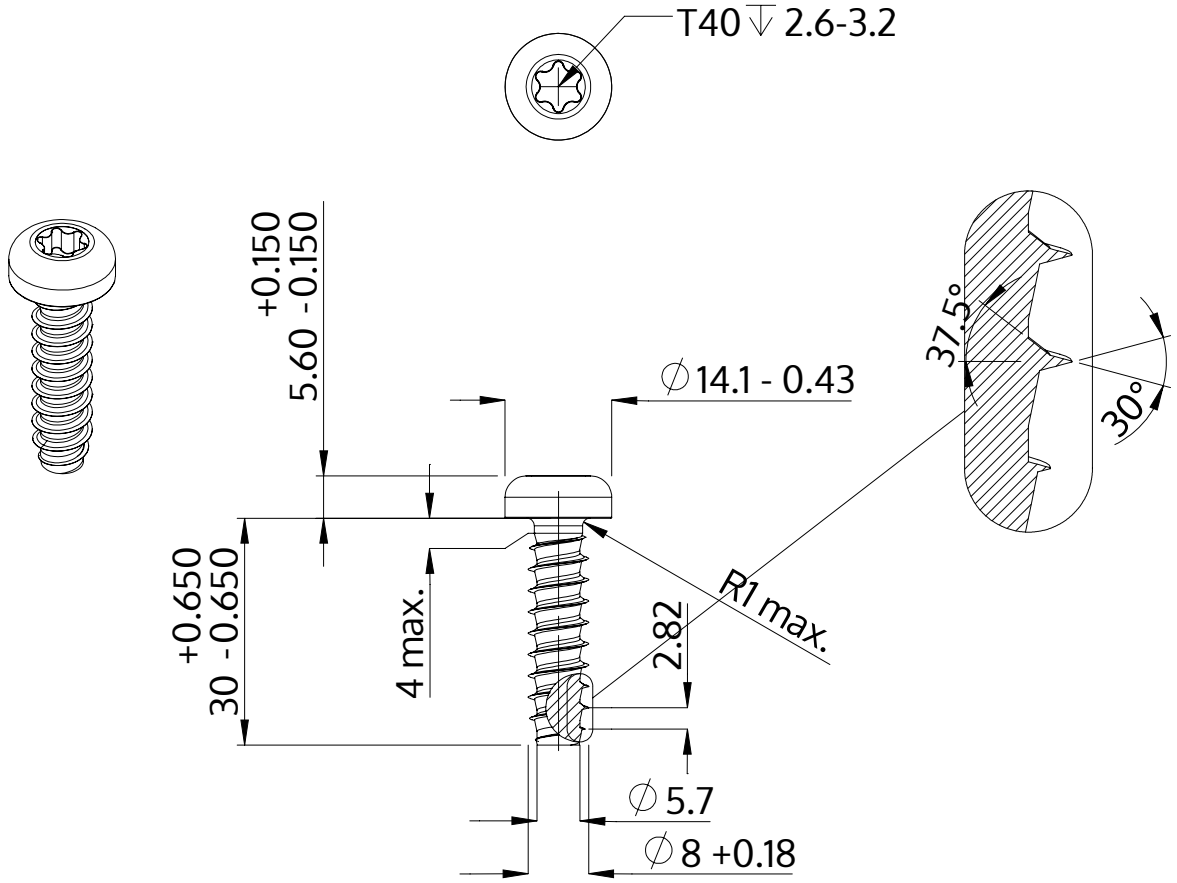

Popis	STP39 8.0x30.0 - T40
Materiál	Nerezová ocel A2
Povrch	holá, mořená a pásová ocel
Hmotnost	12.355 kg / 1000 Kus

SCREWERK	**STP390800300E**	
Metric výkres A4	Měřítko 1:1	2024-10