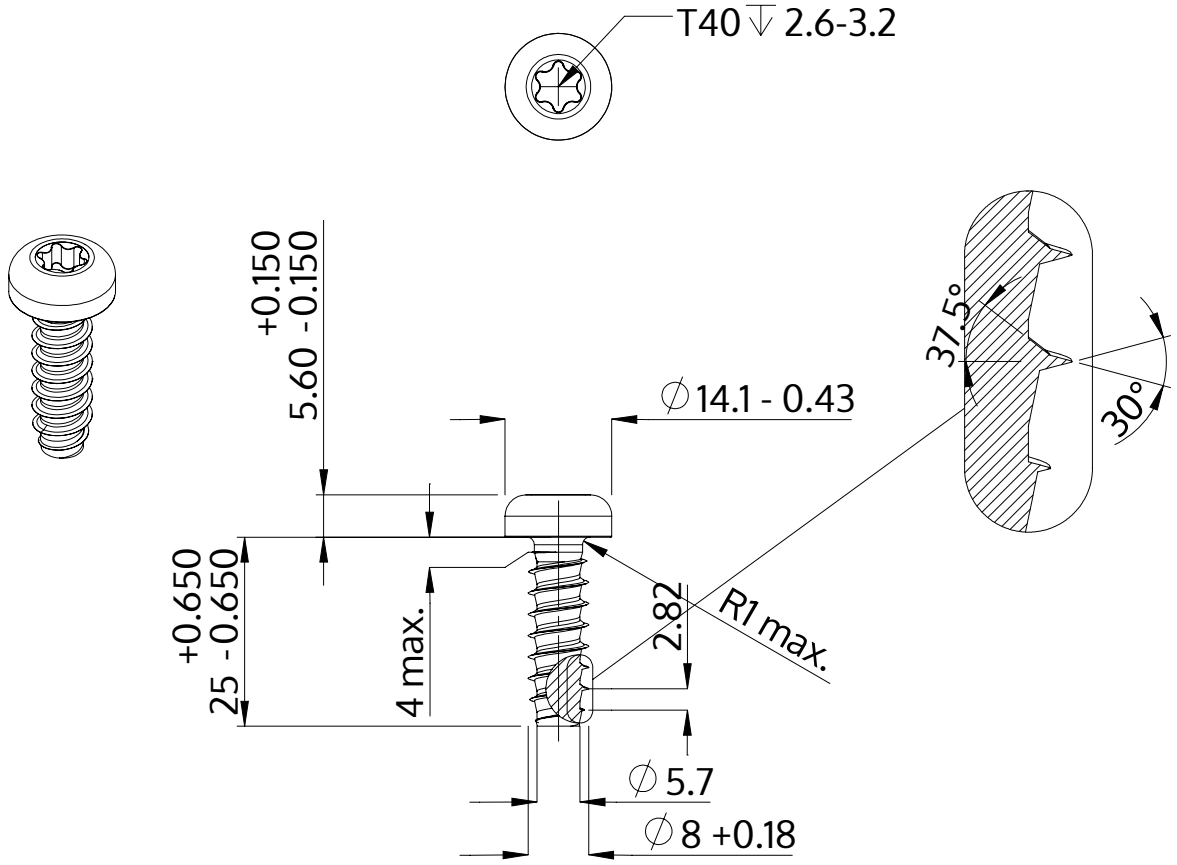

Descrizione	STP39 8.0x25.0 - T40
Materiale	acciaio, temprato
Superficie	zincato 5-7 micron, ricotto, blu / trasparente passivato
Peso	11.151 kg / 1000 pezzi

SCREWERK	**STP390800250S**	
Disegno metrico A4	Scala 1:1	2024-10