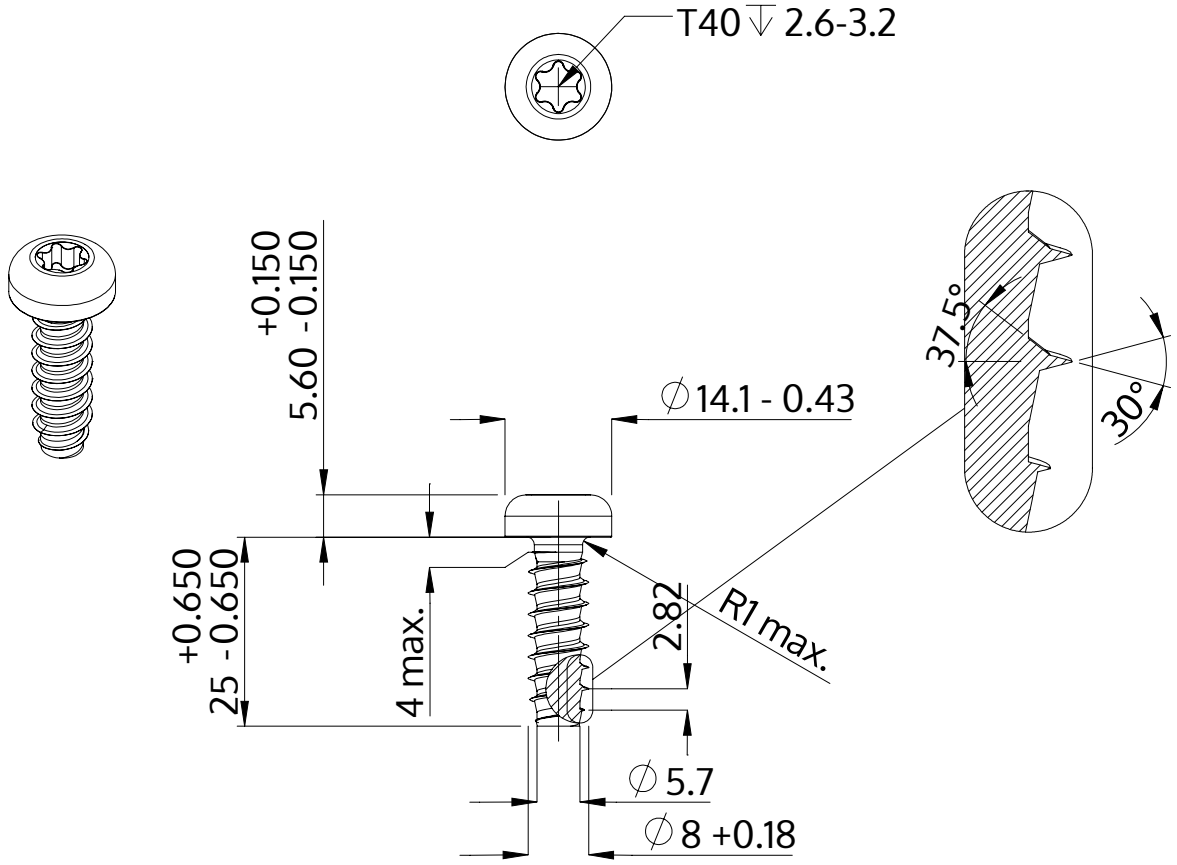

Description	STP39 8.0x25.0 - T40
Matière	Acier,trempé et revenu
Surface	Zinc Nickel passivé noir, trempée, scéllée
Poids	11.151 kg / 1000 Unité

SCREWERK	**STP390800250B**	
Dessin métrique A4	Redimensionner 1:1	2024-10