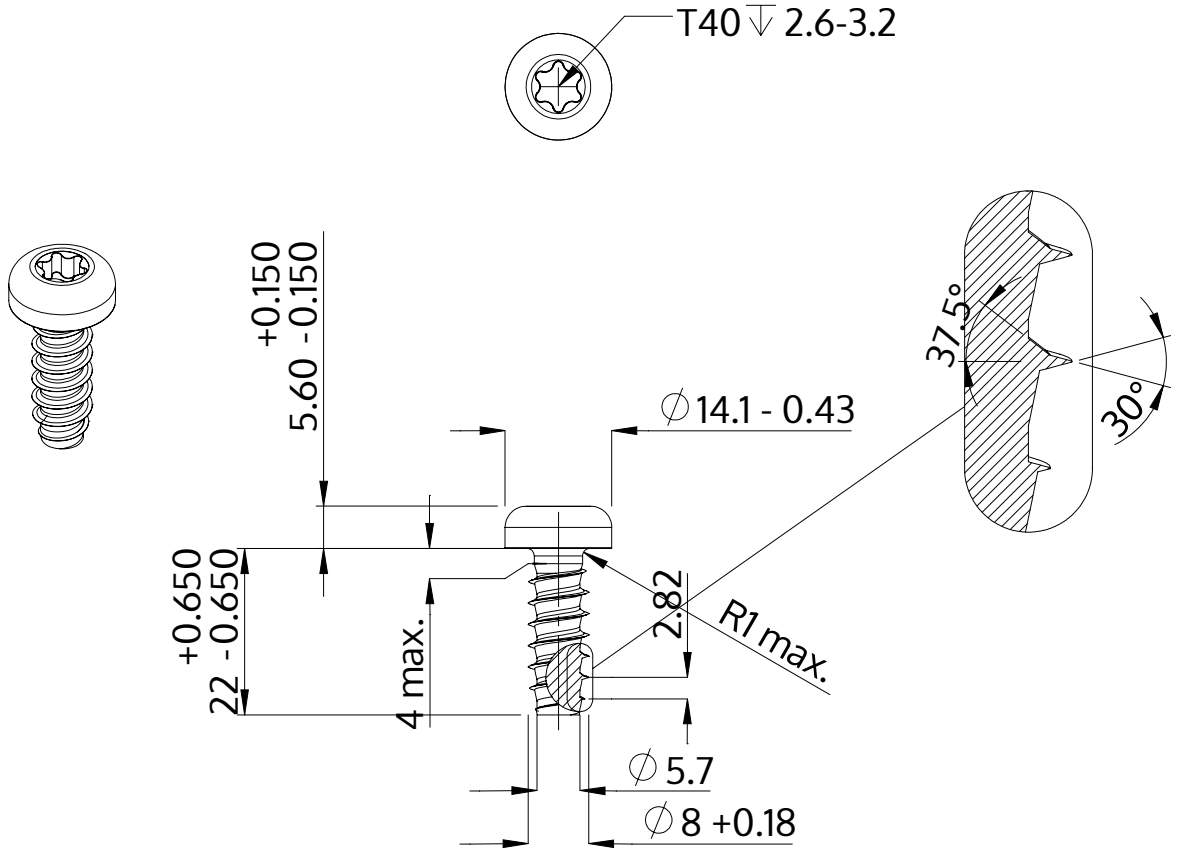

Descrição	STP39 8.0x22.0 - T40
Material	aço, endurecido
Superfície	zincado 5-7 µm, galvanizado, azul / passivado transparente
Peso	10.428 kg / 1000 peças

SCREWERK	**STP390800220S**	
Desenho Métrico A4	Escala 1:1	2024-10