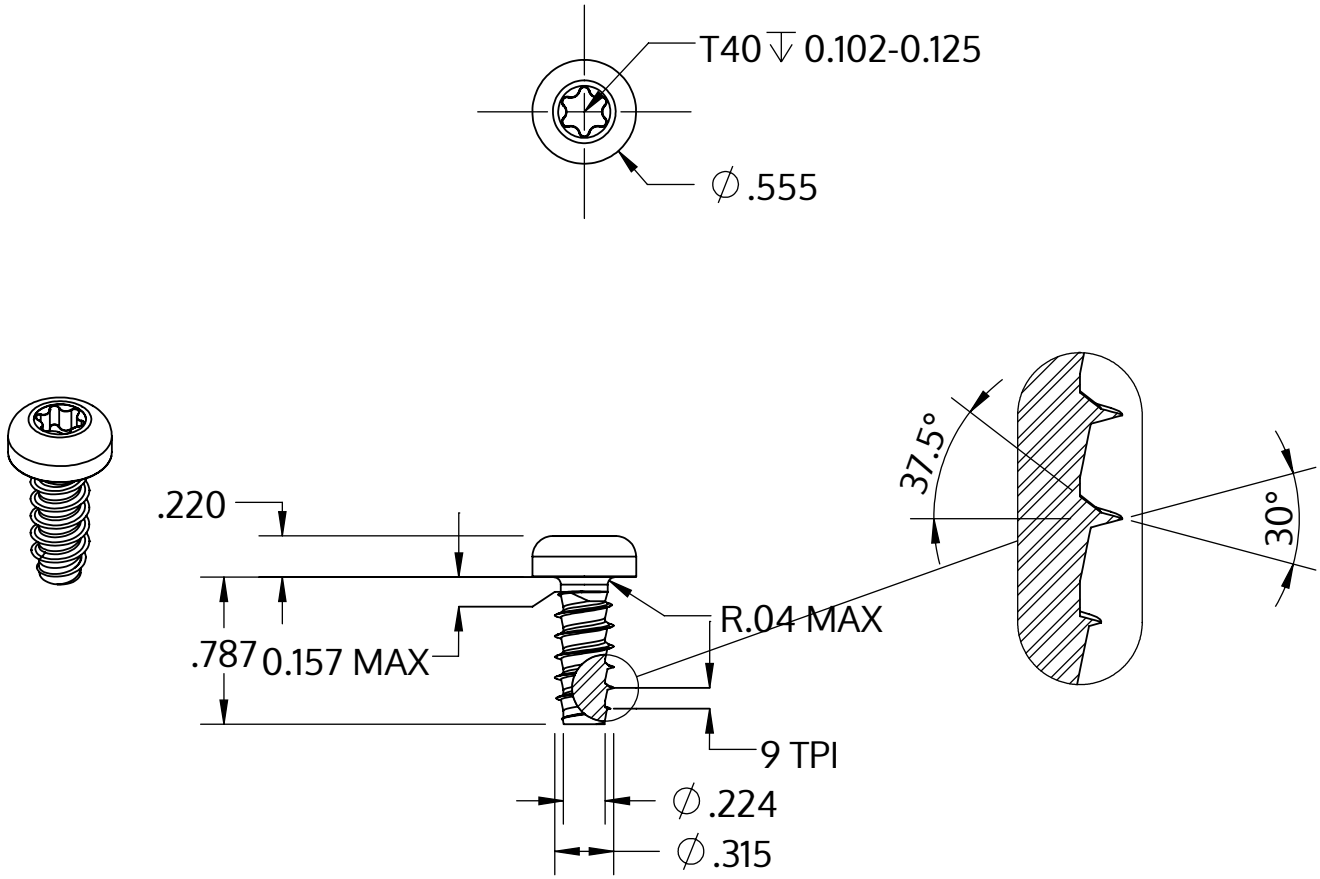

Metric size	M8 x 2.82 mm
US size (converted)	#0.314-9
	Tolerances [inch]
Length	+/- 0.025
Head diameter	+0 / -0.016
Head height	+/- 0.005
Thread diameter	+0.007 / -0

Descripción	STP39 8.0x20.0 - T40
Material	Acero, endurecido
Superficie	galvanizado 5-7 micras, recocido, azul / pasivado transparente
Peso	9.946 kg / 1000 Piezas

SCREWERK	**STP390800200S**	
_Zoll Zeichnung Größe A	Escalada 1:1	2024-10