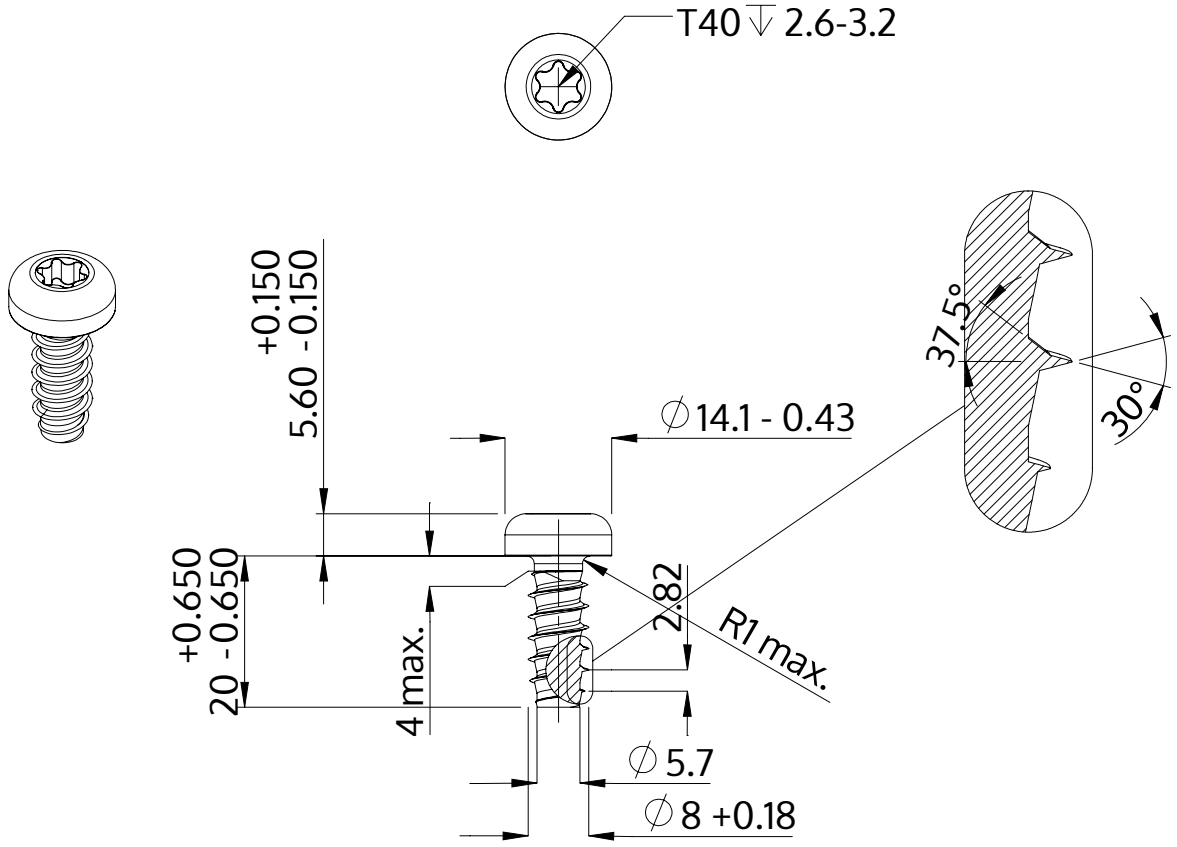

Descripción	STP39 8.0x20.0 - T40
Material	Acero, endurecido
Superficie	galvanizado 5-7 micras, recocido, azul / pasivado transparente
Peso	9.946 kg / 1000 Piezas

SCREWERK	**STP390800200S**	
Diseño métrico	Escalada 1:1	2024-10