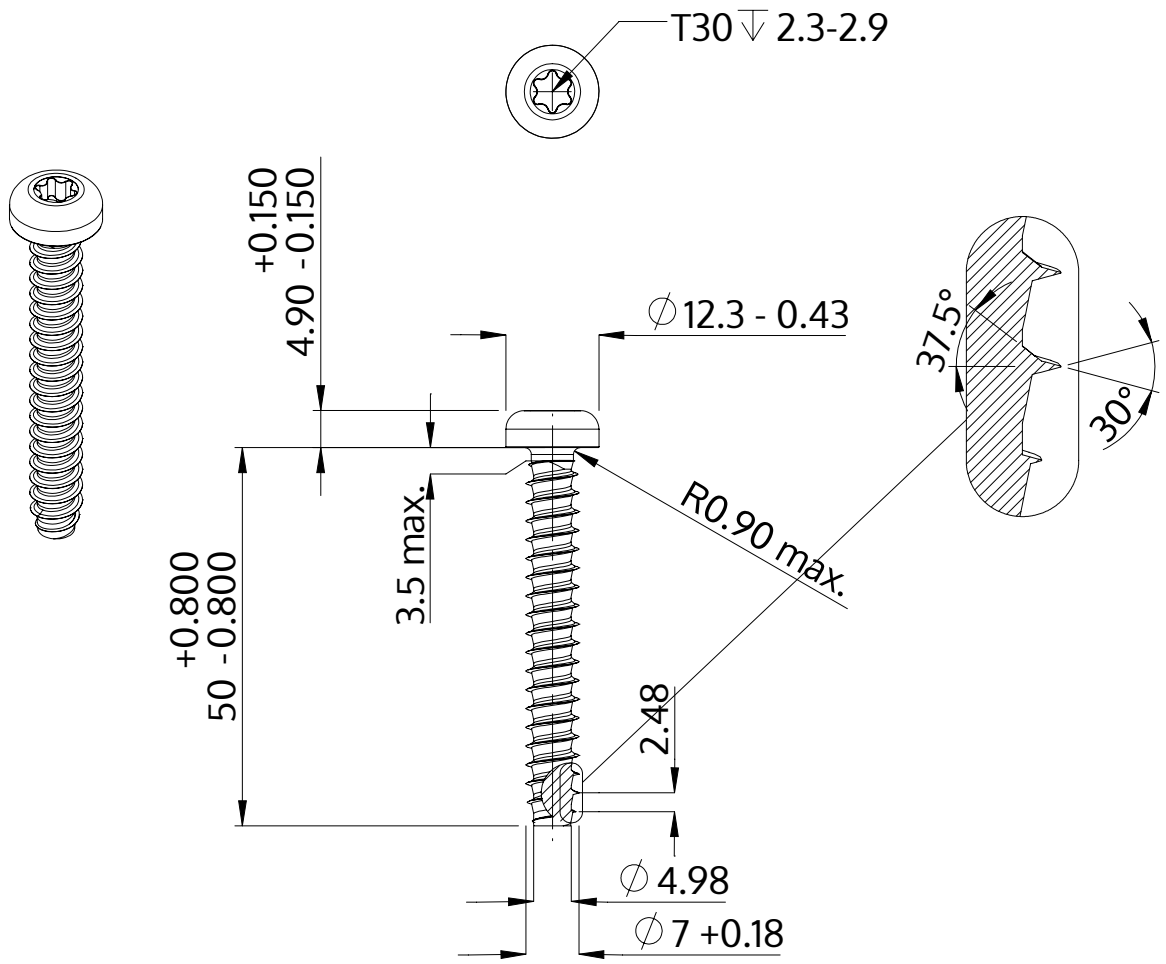

Beschrijving	STP39 7.0x50.0 - T30
Materiaal	veredeld staal
Oppervlak	verzinkt 5-7 µm, getempert, blauw / transparant gepassiveerd
Gewicht	12.855 kg / 1000 stuk

SCREWERK	**STP390700500S**	
Metrische tekening A4	Schaal None:1	2024-04