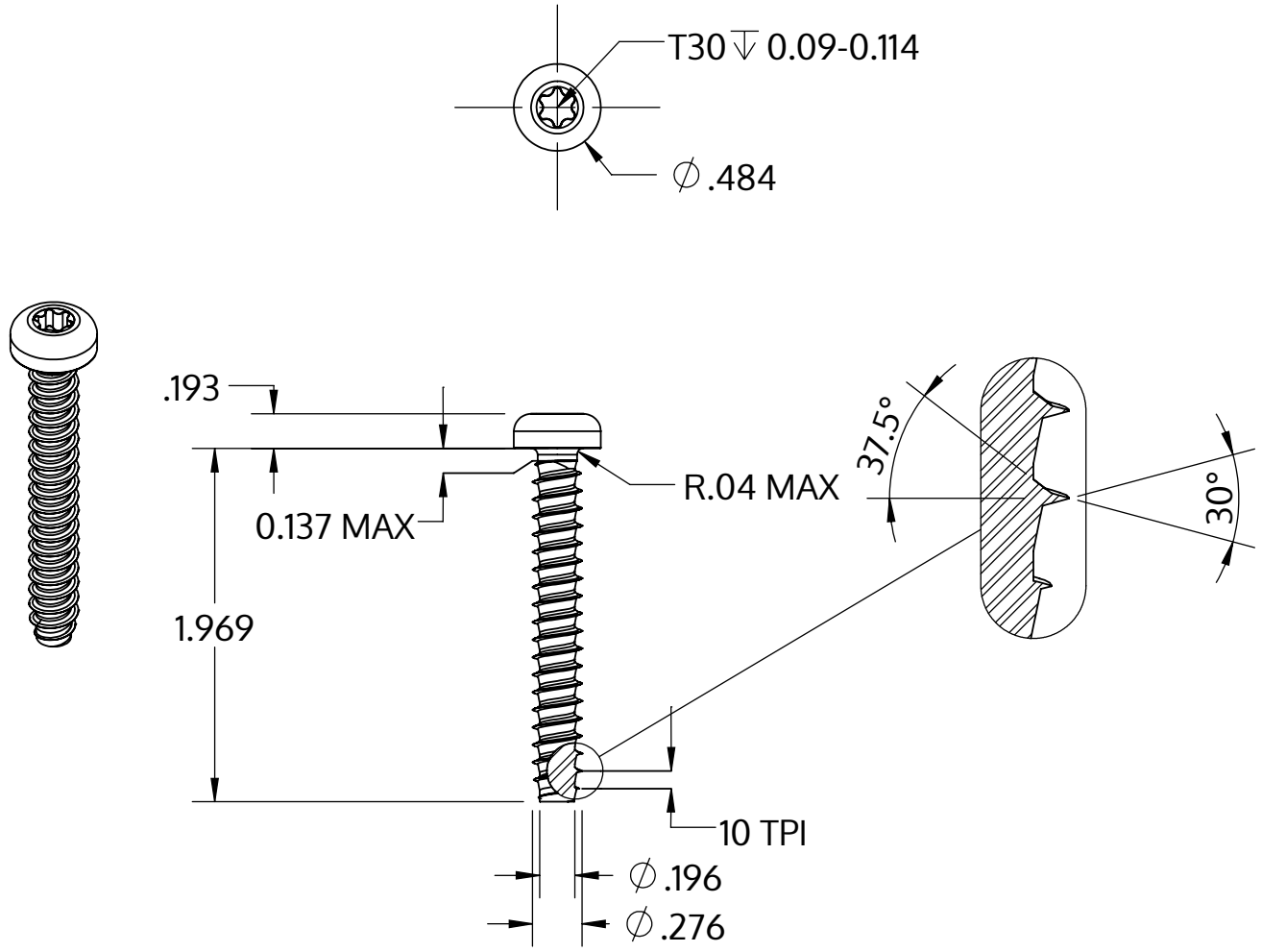

Metric size	M7 x 2.48 mm
US size (converted)	#0.275-10
	Tolerances [inch]
Length	+/- 0.031
Head diameter	+0 / -0.016
Head height	+/- 0.005
Thread diameter	+0.007 / -0

Beskrivelse	STP39 7.0x50.0 - T30
Materiale	Ædelstål A2
Overflade	blank, bejdset og passiveret
Vægt	12.855 kg / 1000 stykke

SCREWERK	**STP390700500E**	
_Zoll Zeichnung Größe A	Skalering None:1	2024-04