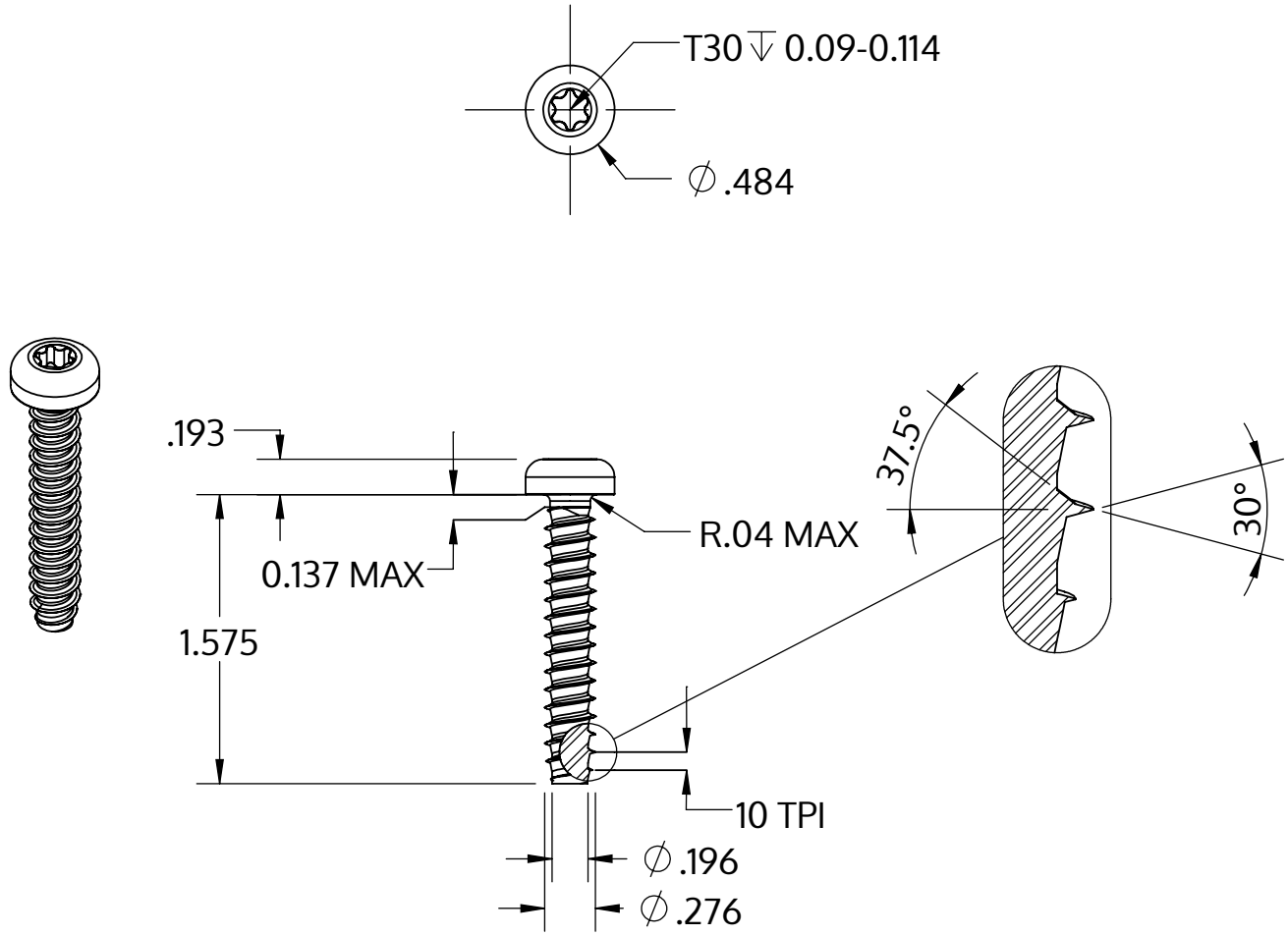

Metric size	M7 x 2.48 mm
US size (converted)	#0.275-10
	Tolerances [inch]
Length	+/- 0.031
Head diameter	+0 / -0.016
Head height	+/- 0.005
Thread diameter	+0.007 / -0

Descripción	STP39 7.0x40.0 - T30
Material	Acero, endurecido
Superficie	galvanizado 5-7 micras, recocido, azul / pasivado transparente
Peso	10.964 kg / 1000 Piezas

SCREWERK	**STP390700400S**	
_Zoll Zeichnung Größe A	Escalada 1:1	2024-10