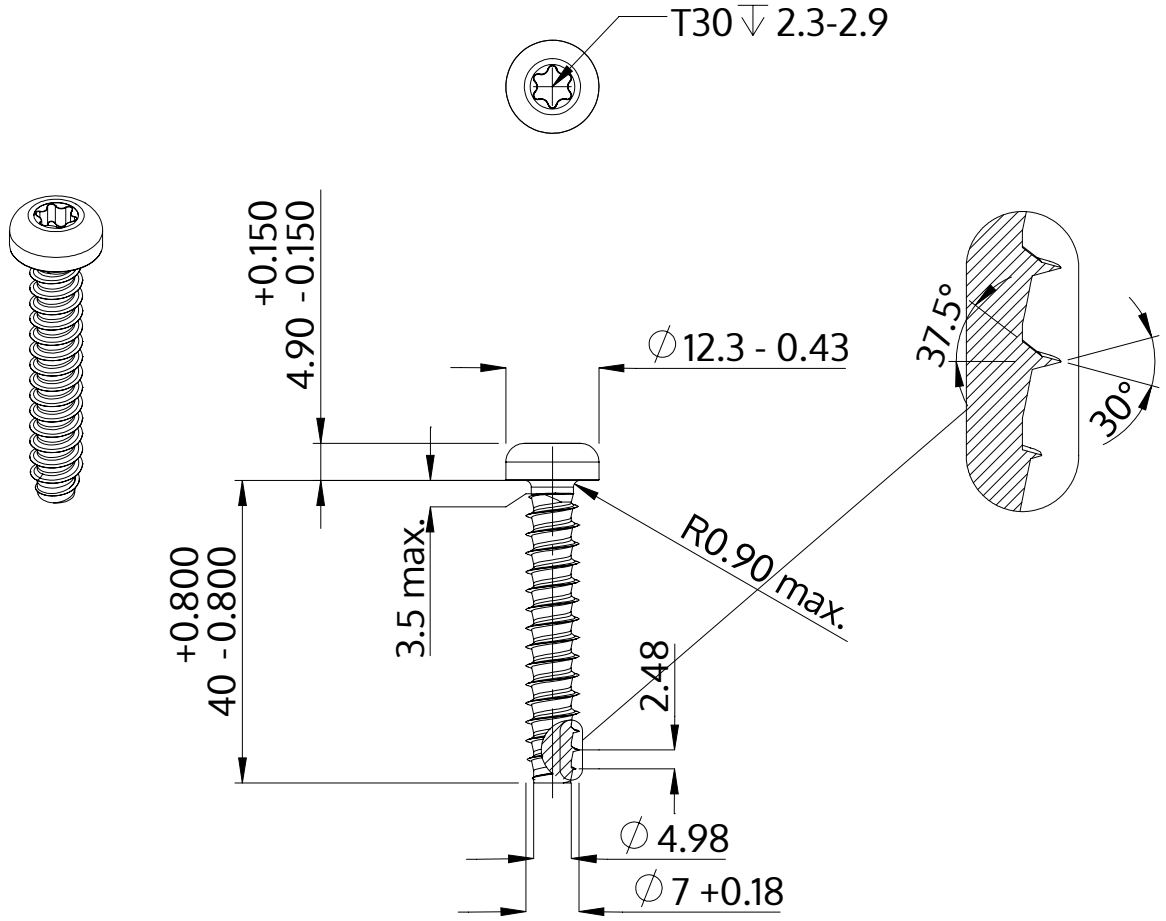

Descripción	STP39 7.0x40.0 - T30
Material	Acero, endurecido
Superficie	galvanizado 5-7 micras, recocido, azul / pasivado transparente
Peso	10.964 kg / 1000 Piezas

SCREWERK	**STP390700400S**	
Diseño métrico	Escalada 1:1	2024-10