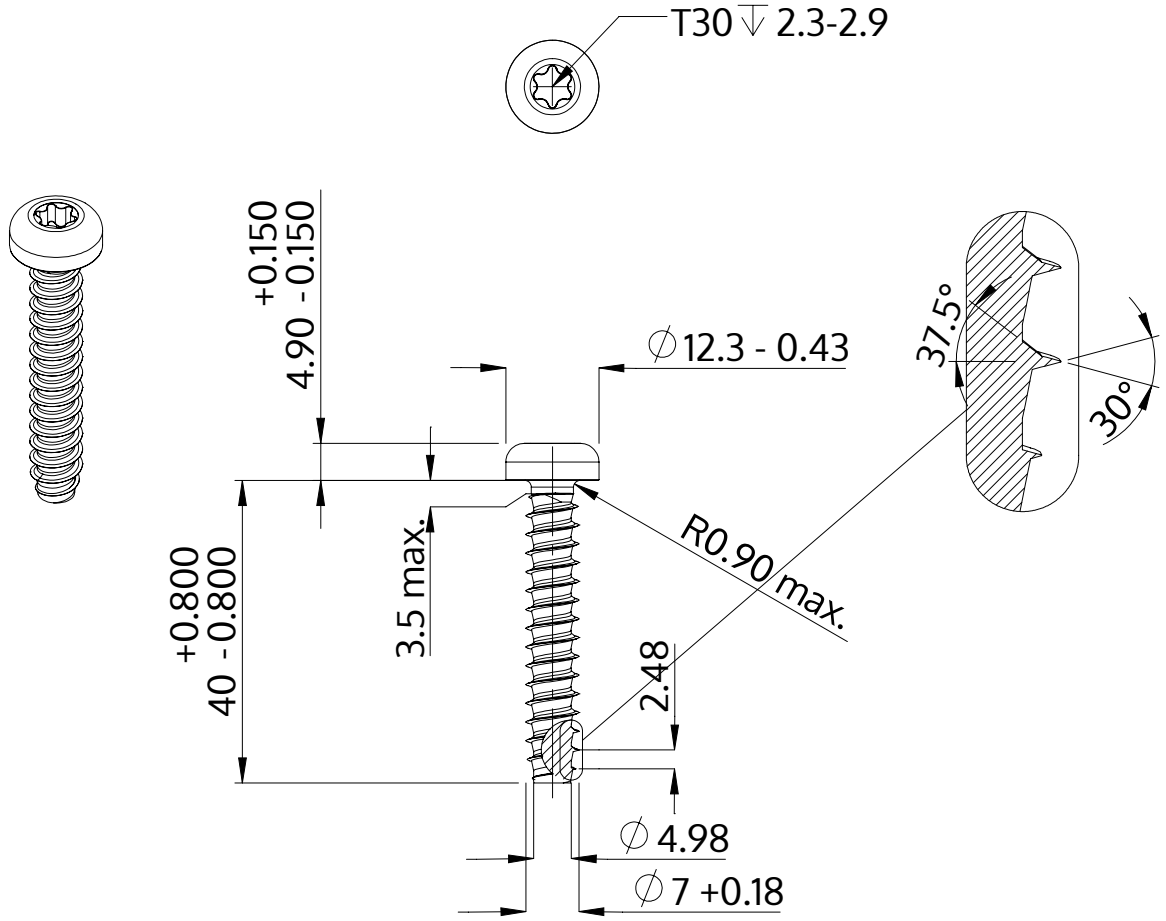

Beschrijving	STP39 7.0x40.0 - T30
Materiaal	roestvrij staal A2
Oppervlak	blank, geetst en gepassieveerd
Gewicht	10.964 kg / 1000 stuk

SCREWERK	**STP390700400E**	
Metrische tekening A4	Schaal 1:1	2024-10