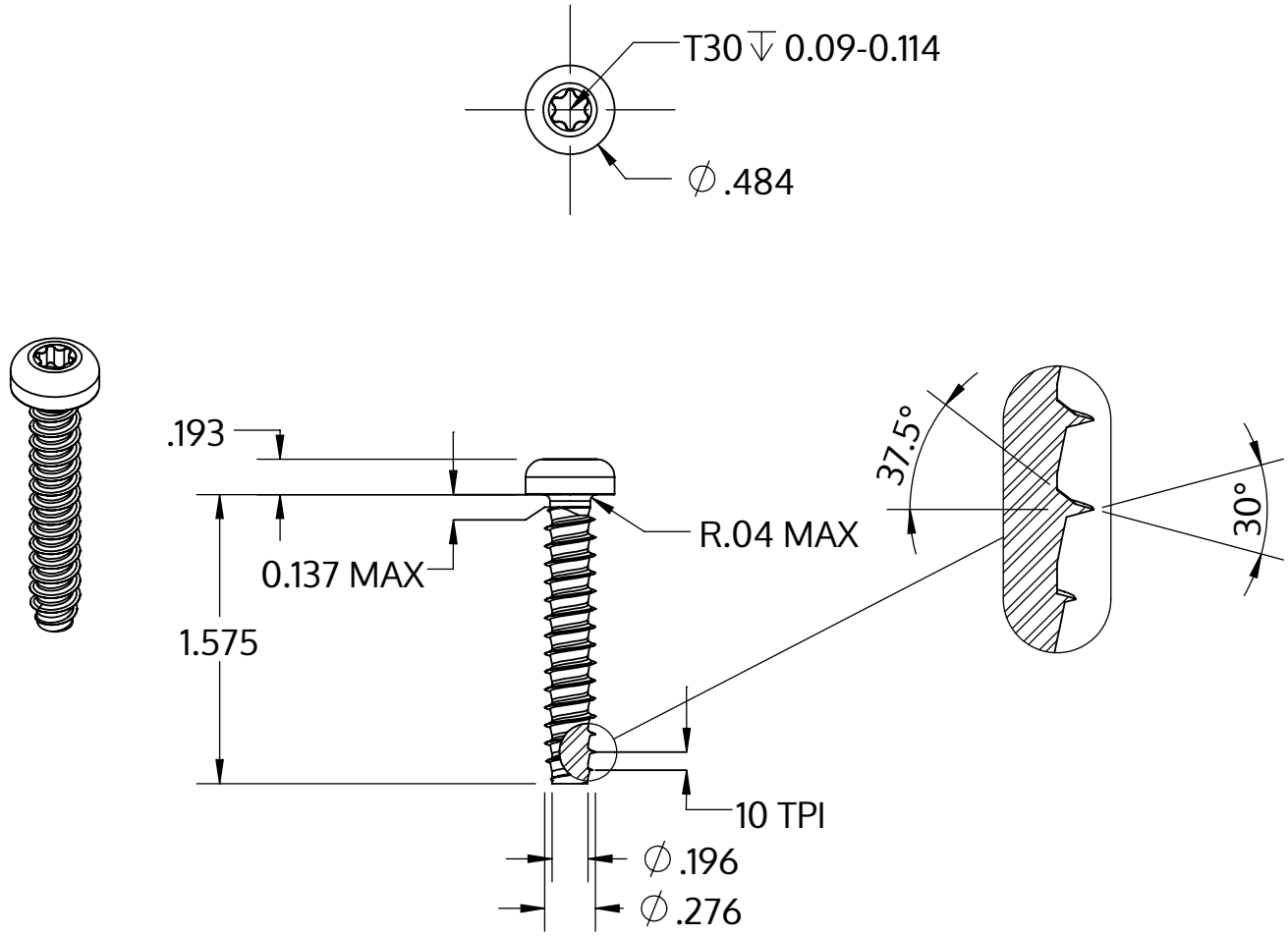

Metric size	M7 x 2.48 mm
US size (converted)	#0.275-10
	Tolerances [inch]
Length	+/- 0.031
Head diameter	+0 / -0.016
Head height	+/- 0.005
Thread diameter	+0.007 / -0

Beschrijving	STP39 7.0x40.0 - T30
Materiaal	roestvrij staal A2
Oppervlak	blank, geetst en gepassieveerd
Gewicht	10.964 kg / 1000 stuk

SCREWERK	**STP390700400E**	
_Zoll Zeichnung Größe A	Schaal 1:1	2024-10