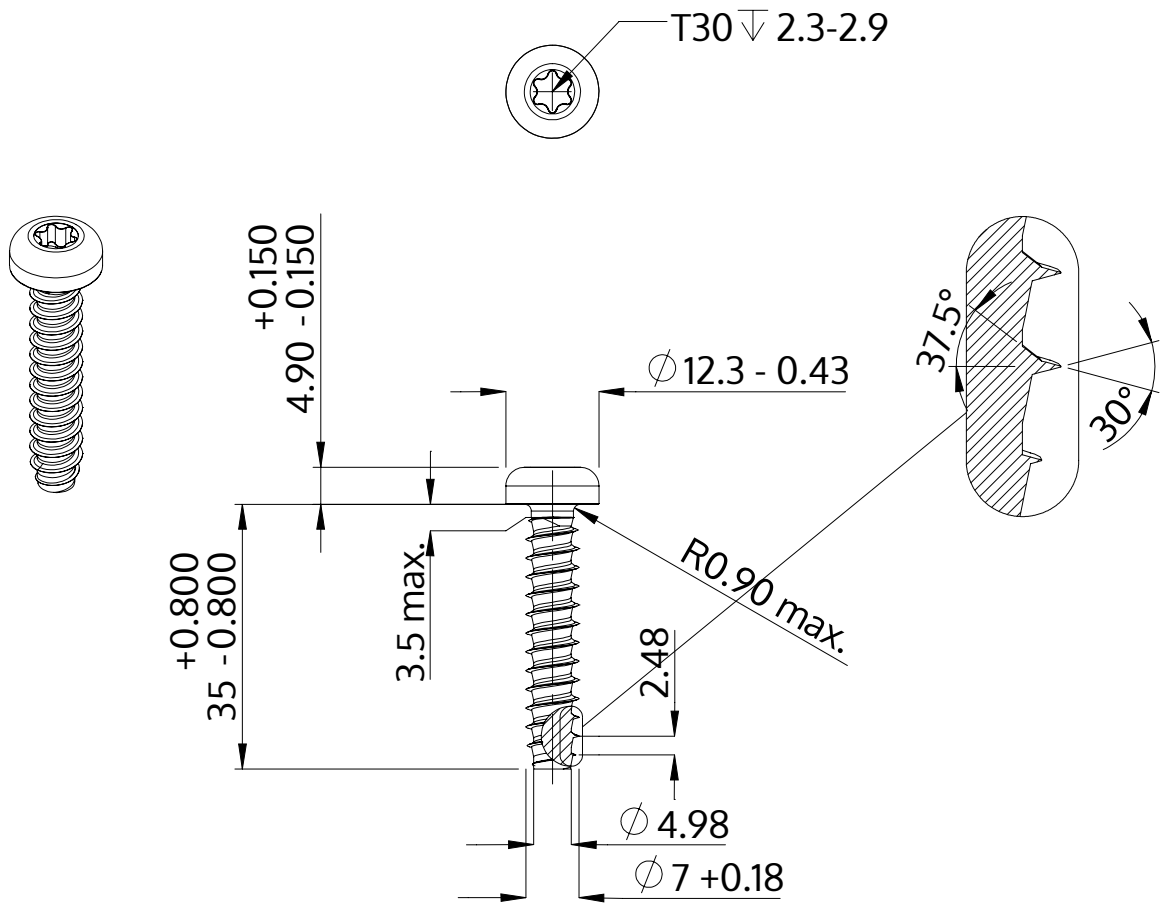

Descrizione	STP39 7.0x35.0 - T30
Materiale	acciaio inossidabile A2
Superficie	bianco-decapato e passivato
Peso	10.019 kg / 1000 pezzi

SCREWERK	**STP390700350E**	
Disegno metrico A4	Scala 1:1	2024-10