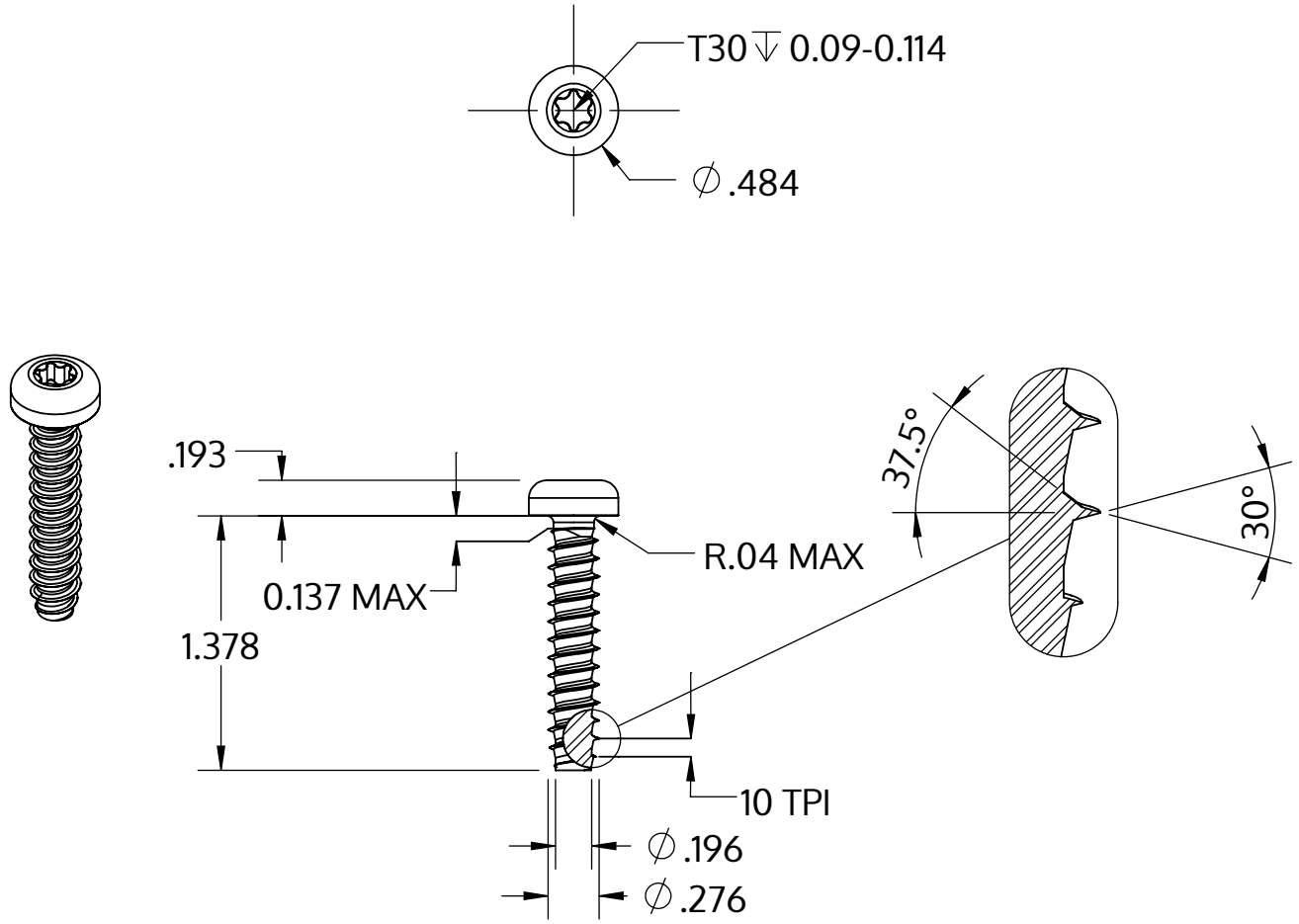

Metric size	M7 x 2.48 mm
US size (converted)	#0.275-10
	Tolerances [inch]
Length	+/- 0.031
Head diameter	+0 / -0.016
Head height	+/- 0.005
Thread diameter	+0.007 / -0

Descrizione	STP39 7.0x35.0 - T30
Materiale	acciaio inossidabile A2
Superficie	bianco-decapato e passivato
Peso	10.019 kg / 1000 pezzi

SCREWERK	**STP390700350E**	
_Zoll Zeichnung Größe A	Scala 1:1	2024-10