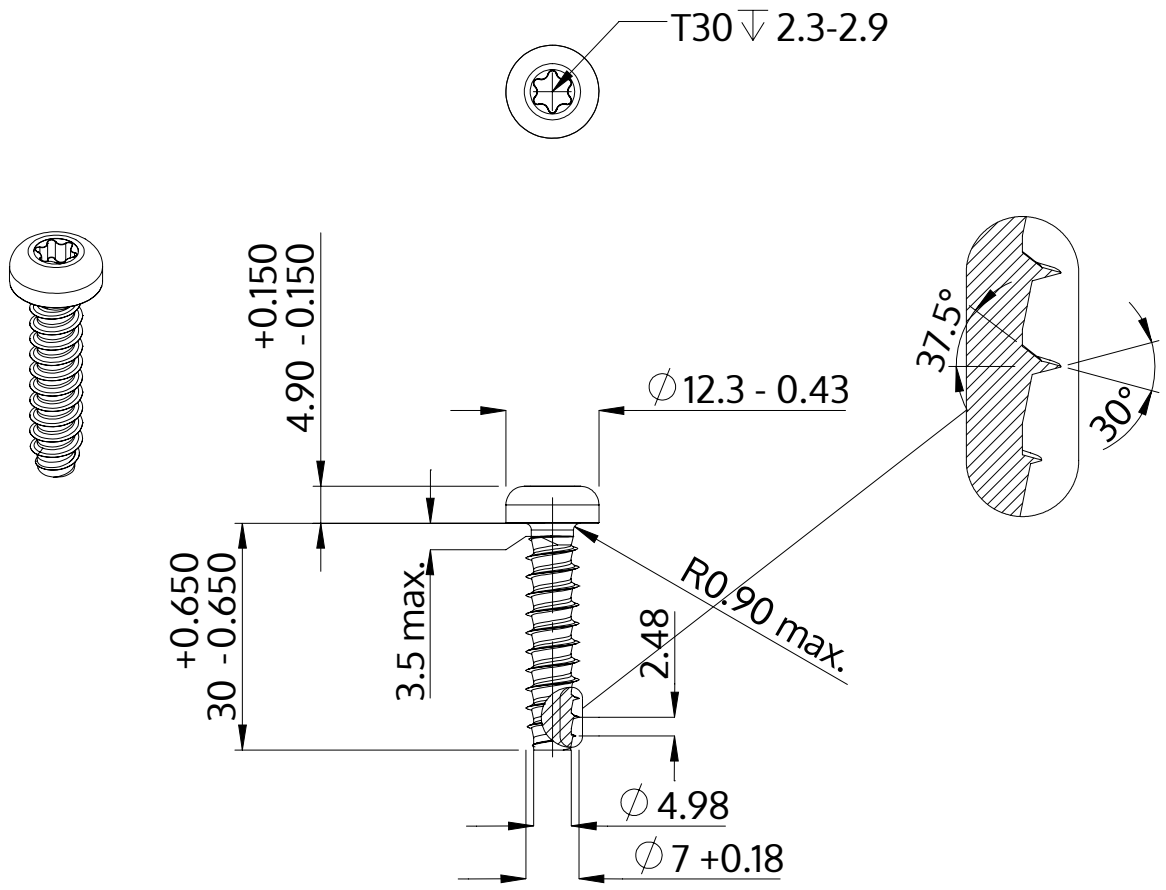

Açıklaması	STP39 7.0x30.0 - T30
Malzeme	Paslanmaz Çelik A2
Kaplama	Parlak, cilalanmış ve pasifleştirilmiştir
Ağırlık	9.073 kg / 1000 Adet

SCREWERK	**STP390700300E**	
Metrik çizim A4	Ölçeklendirme None:1	2024-04