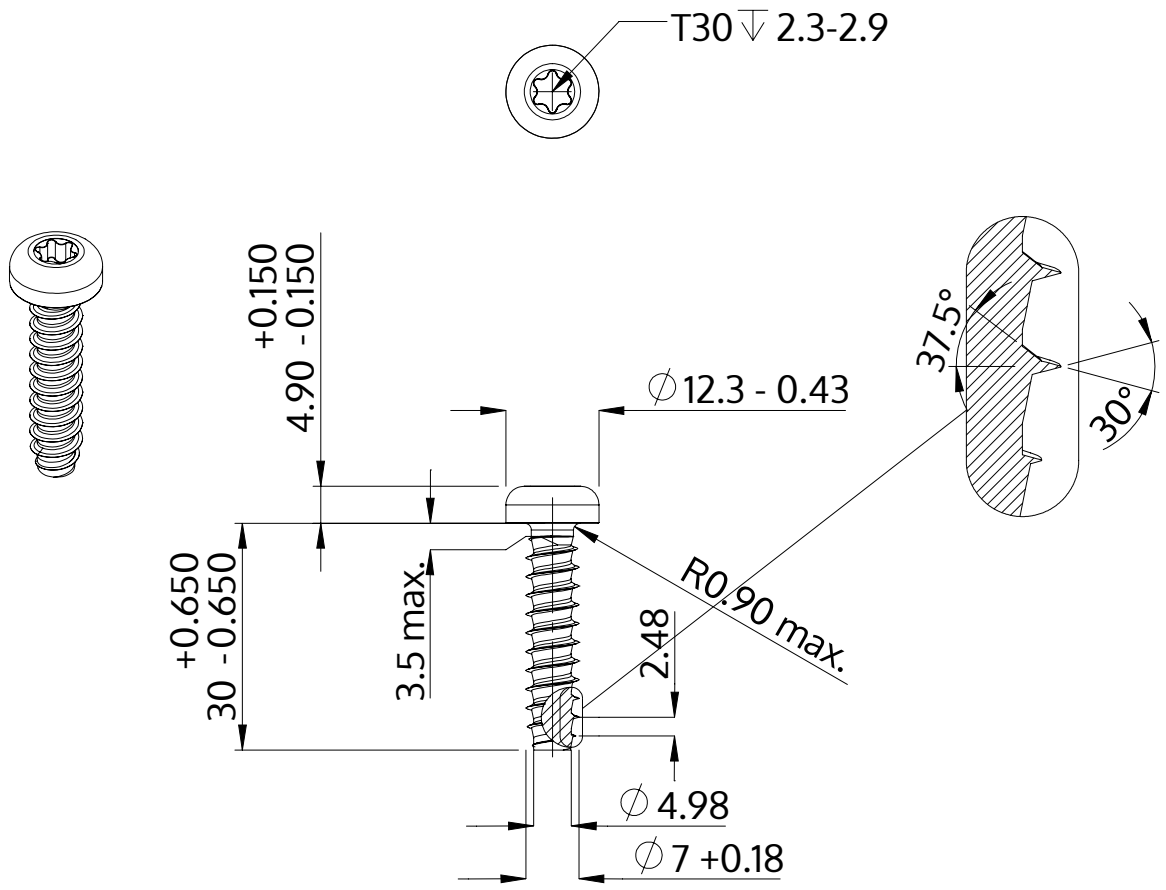

Descrizione	STP39 7.0x30.0 - T30
Materiale	acciaio inossidabile A2
Superficie	bianco-decapato e passivato
Peso	9.073 kg / 1000 pezzi

SCREWERK	**STP390700300E**	
Disegno metrico A4	Scala 1:1	2024-10