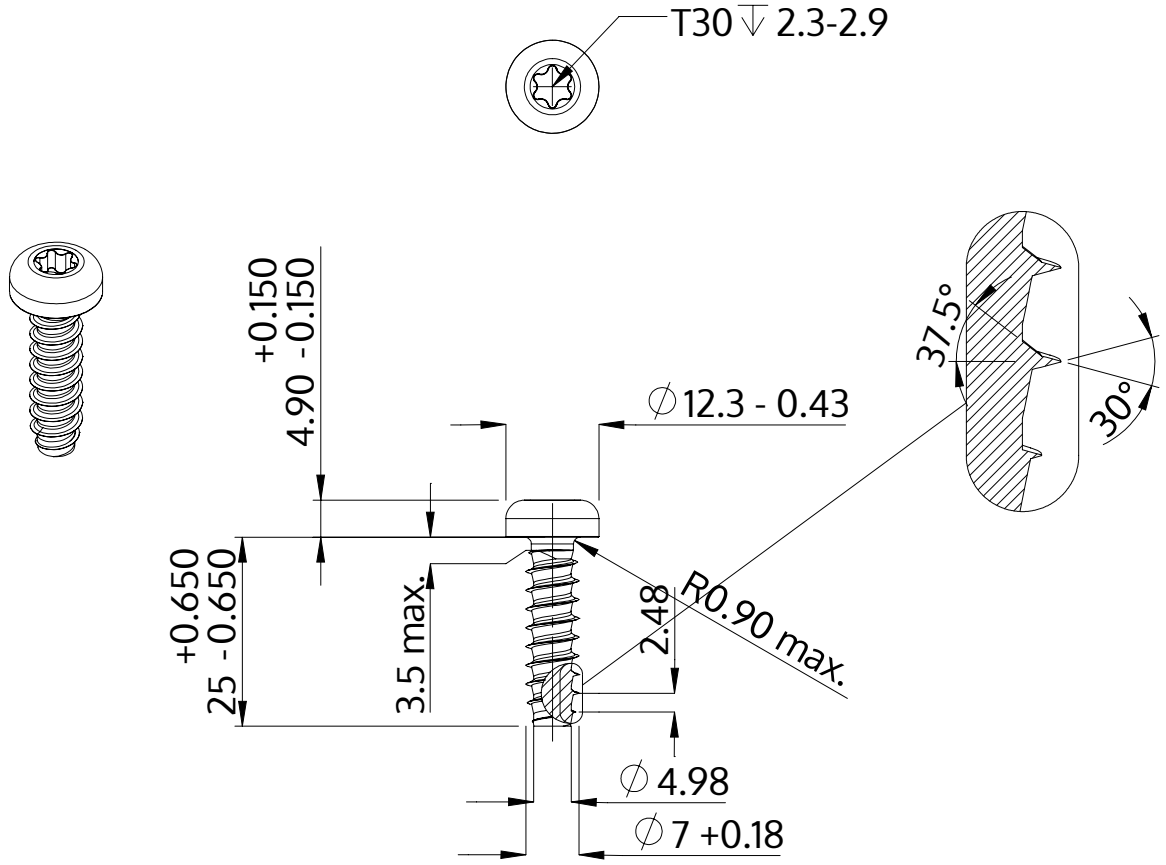

Descrição	STP39 7.0x25.0 - T30
Material	aço, endurecido
Superfície	zincado 5-7 µm, galvanizado, azul / passivado transparente
Peso	8.128 kg / 1000 peças

SCREWERK	**STP390700250S**	
Desenho Métrico A4	Escala 1:1	2024-10