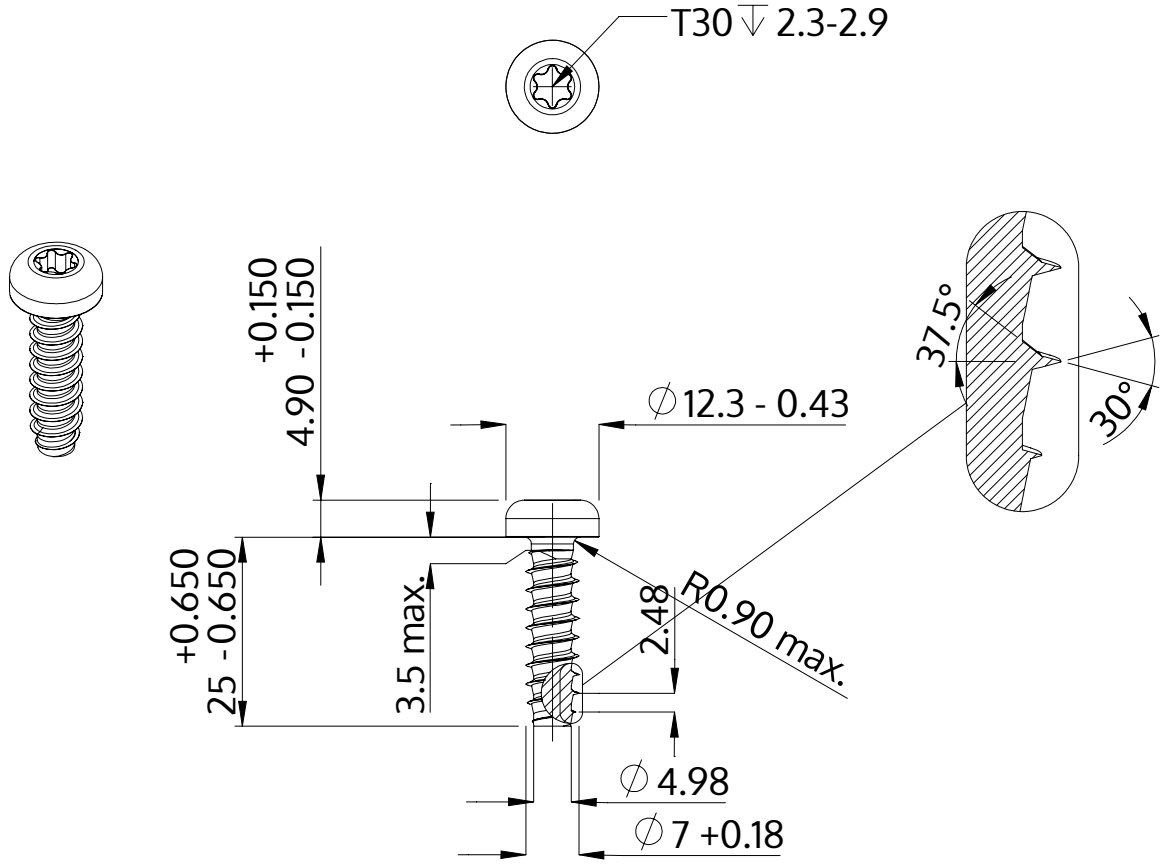

Beschreibung	STP39 7.0x25.0 - T30
Werkstoff	Stahl, vergütet
Oberfläche	verzinkt 5-7 µm, getempert, blau / transparent passiviert
Gewicht	8.128 kg / 1000 Stück

SCREWERK	**STP390700250S**	
Metrische Zeichnung A4	Skalierung 1:1	2024-10