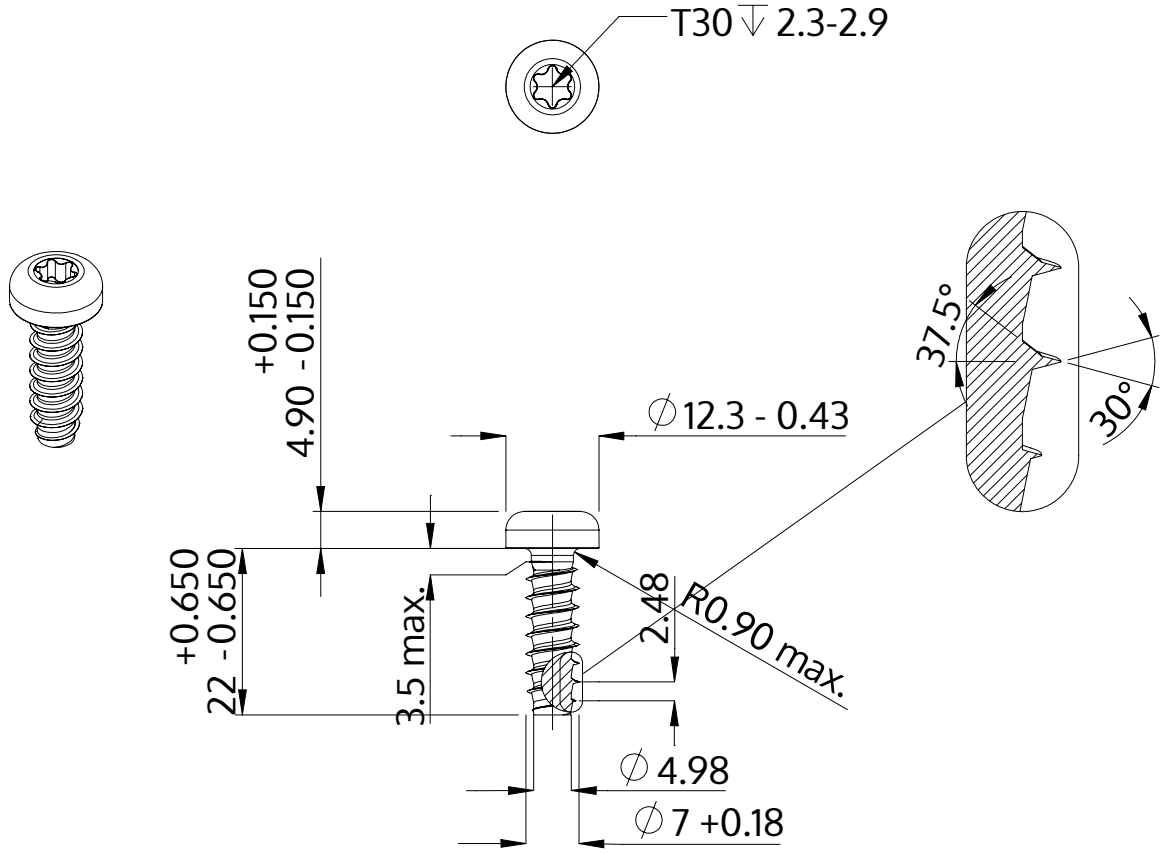

Açıklaması	STP39 7.0x22.0 - T30
Malzeme	Paslanmaz Çelik A2
Kaplama	Parlak, cilalanmış ve pasifleştirilmiştir
Ağırlık	7.560 kg / 1000 Adet

SCREWERK	**STP390700220E**	
Metrik çizim A4	Ölçeklendirme 1:1	2024-10