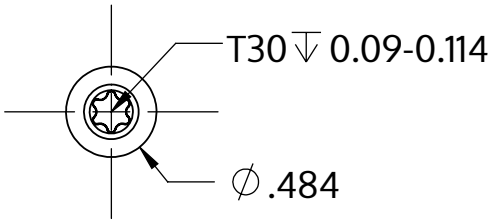

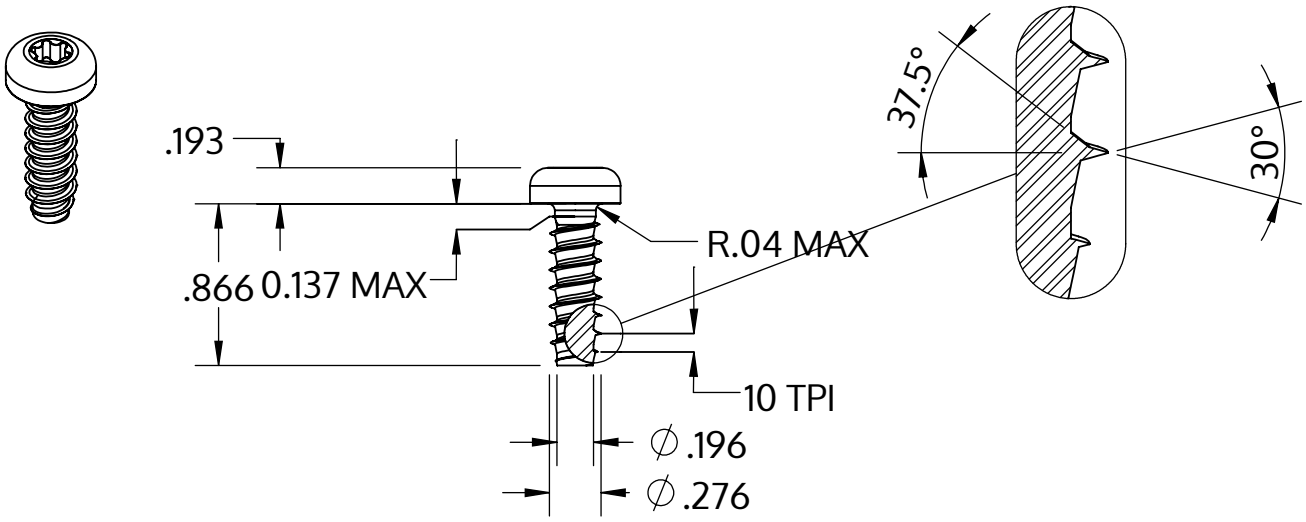

Metric size	M7 x 2.48 mm
US size (converted)	#0.275-10
	Tolerances [inch]
Length	+/- 0.025
Head diameter	+0 / -0.016
Head height	+/- 0.005
Thread diameter	+0.007 / -0

Açıklaması	STP39 7.0x22.0 - T30
Malzeme	Paslanmaz Çelik A2
Kaplama	Parlak, cilalanmış ve pasifleştirilmiştir
Ağırlık	7.560 kg / 1000 Adet

SCREWERK	**STP390700220E**	
_Zoll Zeichnung Größe A	Ölçeklendirme 1:1	2024-10