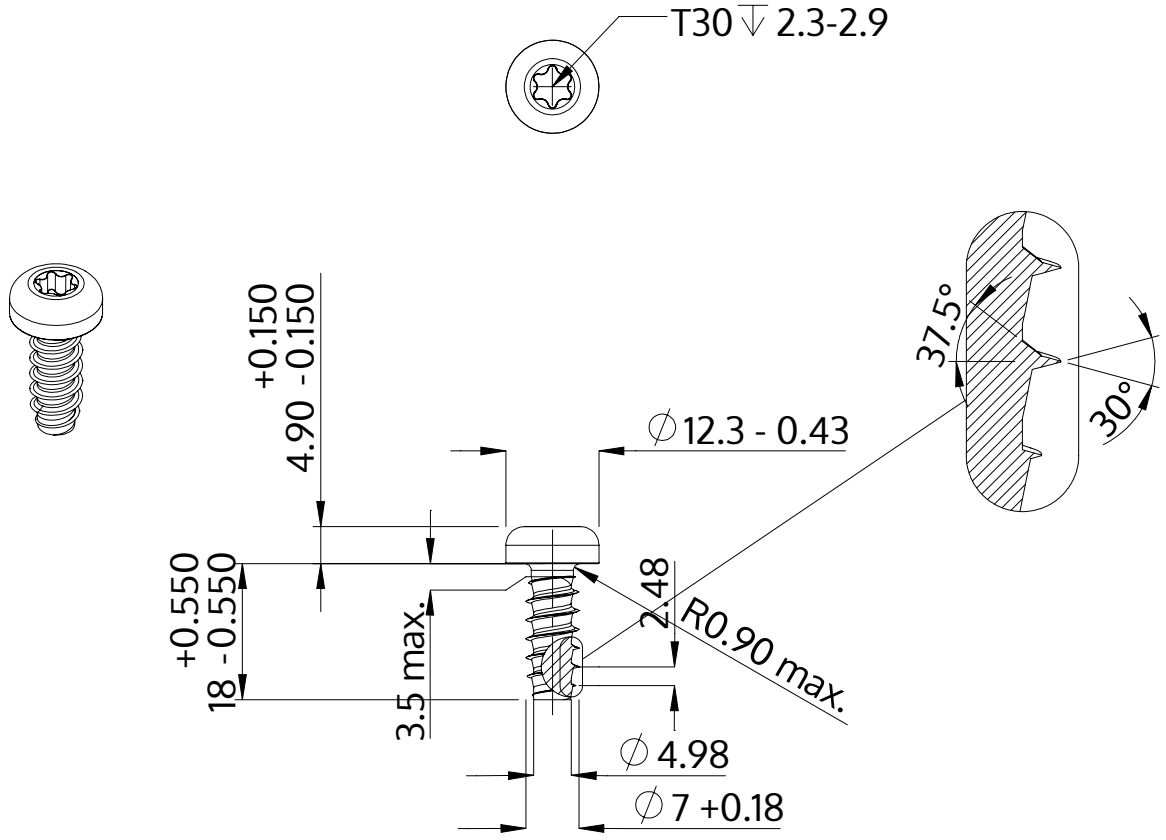

Beskrivning	STP39 7.0x18.0 - T30
Material	rostfritt stål A2
Yta	blank och passiviserad
Vikt	6.804 kg / 1000 styck

SCREWERK	**STP390700180E**	
Metrisk skiss A4	Skala 1:1	2024-10