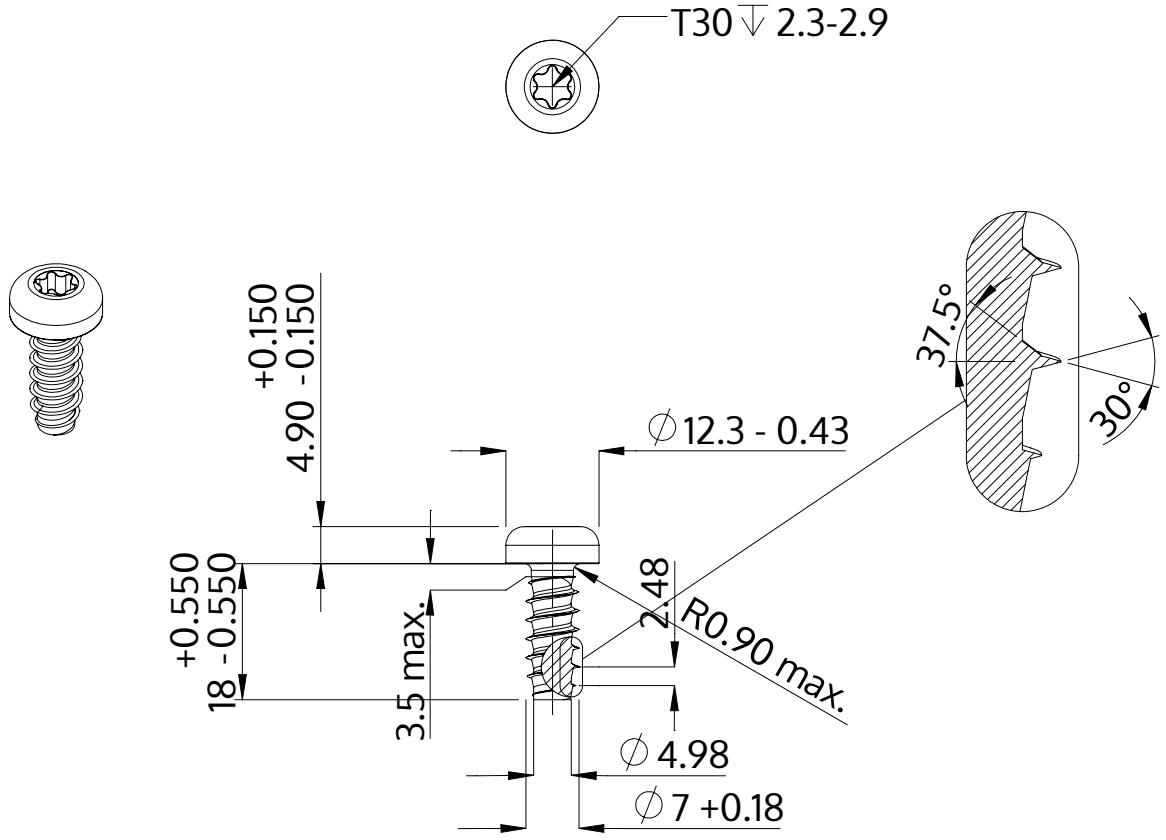

Beskrivelse	STP39 7.0x18.0 - T30
Materiale	Ædelstål A2
Overflade	blank, bejdset og passiveret
Vægt	6.804 kg / 1000 stykke

SCREWERK	**STP390700180E**	
Metrisk tegning A4	Skalering 1:1	2024-10